TEMA

Banyoyu Tamamlar...

'19 FİYAT LİSTESİ

SIAMP

Neden TEMA

- 40 yıllık sektör deneyimi
- Ulusal ve uluslararası kalite standartları
- Yüksek üretim teknolojisi
- Stok gücü ve sevkiyat hızı
- Yaygın servis ağı
- Yaygın satıcı ağ
- Üretim kapasitesi
- Müşteri odaklı yapısı
- Paydaşların mutluluğu anlayışı
- Kalite denetlenmez üretilir anlayışı
- Ürün çeşitliliği
- Rekabetçi fiyat avantajı
- Estetik ve fonksiyonel tasarım anlayışı

Reasons to choose TEMA

- 40 years of experience
- Local and international quality standarts
- High technology production equipments
- High stock capacity and fast delivery
- Widespread service network
- Widespread commercial network
- Manufacturing capacity
- Custommer oriented structure
- Perception of stakeholder's happiness
- Concept of high quality production
- Product diversity
- Concept of competitive prices
- Fonctional and aestetic design conception

Available on the App Store **Akıllı telefonlar için Tema banyo uygulamasını kullanabilirsiniz.** ANDROID APP ON Google play

INDEX

UNİVERSAL GÖMME REZERVUAR TAMİR KİTİ	2
FİLTRELİ BANYO BATARYASI	3
FLEXPEX	4
GÖMME REZERVUARLAR	
SIAMP SOLID	6
VERSO 80	8
BUTONLAR	10
VERSO 1100	12
PLASTİK REZERVUARLAR	13
İÇ TAKIMLAR	
İÇ TAKIMLAR	14
FLATÖRLER	22
KLOZET KAPAKLARI	
DUROPLAST SOFT	25
DUROPLAST	27
THERMOPLAST / THERMOPLAST SOFT	29
BATARYALAR / ARMATÜRLER	
BATARYALAR	30
TAHARAT MUSLUKLARI	39
ANKASTRE STOP VALF	40
ARA MUSLUKLAR	41
DUŞ SETLERİ	
DUŞ KOLONLARI	43
TEPE DUŞ SETLERİ	44
SÜRGÜLÜ DUŞ SETLERİ	48
ASKILI DUŞ SETLERİ	50
ANKASTRE DUŞ BAŞLIKLARI	52
DUŞ BAŞLIKLARI	53
SPİRALLER	57
SİFONLAR	
SİFONLAR - LAVABO	59
TROBLENLER	60
DUŞ KANALLARI	62
BANYO AKSESUARLARI (SERİLER)	
RAF	64
PREMIUM / LOCAL	66
KARE	70
MARE-L	74
MARE	76
SOLO	80
TENOX PARLAK EKO	84
TENOX MAT SATEN AKSESUAR	86
BANYO AKSESUARLARI (TAMAMLAYICI GRUPLAR)	
TENOX MAT SATEN TAMAMLAYICI	87
AYNALAR	88
OTEL ve TEL GRUBU	92
SET ASKILAR	98
BEDENSEL ENGELLİ	100
ISLAK HACİM GRUBU	102
ÇÖP KOVALARI / KLOZET FIRÇALARI	104
STANDLAR	106
YEDEK PARÇALAR	108

TÜRKİYE'DE İLK VE TEK

TEMA

INTELLECTUAL PATENTED PROPERTY

TEMA - SİAMP'dan BİR YENİLİK DAHA

GÖMME REZERVUAR ÜNİVERSAL DEĞİŞİM KİTİ

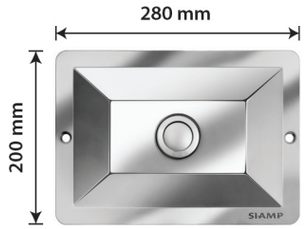

PARLAK KROM

ALTIN

MAT SATEN

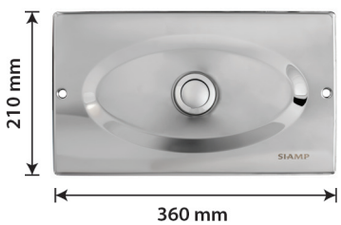

- Dış Koruma Özellikli Buton
- 304 Paslanmaz Çelik Gövde
- Küçük ve Büyük butonlara Uyumlu
- Toplu Kullanım Alanları için Uygundur
- Uzun Ömürlüdür
- Kolay Montaj
- Tüm Gömme Rezervuarlara Uyumludur
- 8 ve 12 cm Rezervuarlara Uyumlu

15 Dakika'da Montaj

- ARTIK ÇARE VAR!!!
- HERHANGİ MARKA ÜRÜNÜN BUTONU ve PARÇALARINI BULAMAMA DERDİNE SON!!!
- ARTIK DUVAR KIRMAYA SON!!!
- ARTIK PANEL KIRILMASINA SON!!!

Model	Panel	Renk	Kod	Koli	Fiyat
8cm Kalınlığında Gömme Rezervuarlara Uygun	Küçük Panel	Parlak Krom	15011-Pk	1 Adet	340,00
		Altın	15011-Ak	1 Adet	470,00
	Büyük Panel	Parlak Krom	15011-Pb	1 Adet	340,00
		Altın	15011-Ab	1 Adet	470,00
12cm Kalınlığında Gömme Rezervuarlara Uygun	Büyük Panel	Parlak Krom	15012-P	1 Adet	340,00
		Altın	15012-A	1 Adet	470,00

TÜRKİYE'DE İLK VE TEK

TEMY

MÜHENDİSLİK TASARIMI

FİLTRELİ BANYO BATARYASI

BATARYA SÖKÜLMEDEN KOLAY FİLTRE TEMİZLİĞİ

KARTUŞ GÜVENDE

UZUN KARTUŞ ÖMRÜ

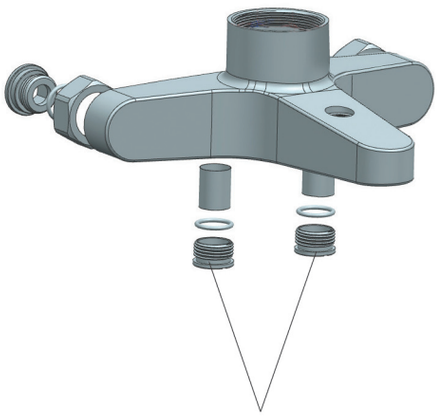

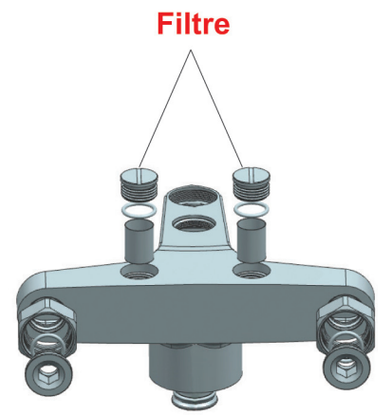

Patentli Ürün

- Kolay filtre değişimi ve temizleme özelliği.
- Şebeke suyundan gelen yabancı maddeleri ve partikülleri filtre eder.
- Su yolu tıkanması ile olabilecek arızalarda servise gerek kalmadan tüketici tarafından kolaylıkla onarım yapılmasını sağlar.
- Kartuş ömrünü uzatır ve tüketiciyi ilave masraftan kurtarır.
- Cosmo banyo bataryası gövdesine uygulanmıştır.
- 304 Kalite paslanmaz filtre ve Q-40 mm kartuş kullanılmıştır.

Kod	Koli	Fiyat
61039	6 Adet	332,00

TÜRKİYE'DE İLK VE TEK

TEMA

Flexpex®

TSE

TS EN 13618

Amerika, Almanya, Hollanda, İsveç, Norveç, Danimarka, Finlandiya'dan sonra Tema Banyo Güvencesiyle şimdi Türkiye'de

Hortum kaynaklı su basmalarına son!

Evinize geldiğinizde kötü süprizlerle karşılaşmak istemiyorsanız

Flexpex Kullanın

- Hijyenik ve kokusuzdur
- Test sıcaklığı 90 °C'dir
- Test basıncı 12 bar'dır
- Patlama basıncı 85 bar'dır
- Çekme kuvveti 600 N'dir
- 10 yıl garantilidir
- İçme suyu standartlarına uygundur
- Gıdada kullanıma uygundur

www.temabanyo.com.tr

TEMA

GARANTİLİ **Flexpex®** SİGORTALI

	Ölçü	Kod	Koli	Fiyat
FLEXPEX 3/8-3/8 DD	30cm	680030	200 Adet	17,10
	30cm ED	680031	200 Adet	17,10
	40cm	680040	200 Adet	18,60
	50cm	680050	200 Adet	20,10
	50cm ED	680051	200 Adet	20,30
	60cm	680060	200 Adet	21,80
TS EN 13618	70cm	680070	100 Adet	23,30
	80cm	680080	100 Adet	24,80
	100cm	680100	100 Adet	27,90
FLEXPEX 1/2-1/2 DD	30cm	682030	200 Adet	18,80
	50cm	682050	200 Adet	22,00
	50cm ED	682051	200 Adet	22,80
TS EN 13618	70cm	682070	100 Adet	25,20
FLEXPEX 1/2-3/8 DD	30cm	681030	200 Adet	18,10
	50cm	681050	200 Adet	21,20
TS EN 13618	70cm	681070	100 Adet	24,30
FLEXPEX BATARYA ALT BAĞLANTILARI M10-3/8	40cm kısa	685040	200 Adet	16,70
	40cm uzun	685043	200 Adet	18,10
	50cm kısa	685050	200 Adet	18,30
	50cm uzun	685053	200 Adet	19,60
	60cm kısa	685060	200 Adet	19,80
TS EN 13618	60cm uzun	685063	200 Adet	21,20
	70cm kısa	685070	100 Adet	21,40
	70cm uzun	685073	100 Adet	22,70

Gömme Rezervuarlar Siamp Solid

Model	Kod	Koli	Fiyat
Solid80 Yerden TD	15005	1 Adet	590,00
Solid80 Yerden DM	15006	1 Adet	850,00
Solid1100 Yerden DM	15000	1 Adet	850,00

SIAMP Solid

Paslanmaz Butonlu Gömme Rezervuarlar

Ayaktan Yerden Basmalı Model
ss304 Paslanmaz Koruma Kapaklı

yeni

Solid80 Yerden TD

Solid80 Yerden DM

Solid1100 Yerden DM

Özel 304 Çelik Paslanmaz Dış Koruma Kapağı

SIK KULLANIM İÇİN

Vandalizme karşı

TEMA SIAMP

Gömme Rezervuarlar Siamp Solid

Model	Renk	Kod	Koli	Fiyat
Solid80 TD	Parlak Krom	15007-P	1 Adet	470,00
	Altın	15007-A	1 Adet	600,00
Solid80 DM	Parlak Krom	15008-P	1 Adet	730,00
	Altın	15008-A	1 Adet	860,00
Solid80 HT	Parlak Krom	15009-P	1 Adet	390,00
	Altın	15009-A	1 Adet	520,00
Solid1100 DM	Parlak Krom	15010-P	1 Adet	730,00
	Altın	15010-A	1 Adet	860,00
Solid1100 SS	Parlak Krom	15010SS-P	1 Adet	1.460,00
	Altın	15010SS-A	1 Adet	1.720,00

SIAMP Solid

Paslanmaz Butonlu Gömme Rezervuarlar

Merkezden Basmalı Model
ss304 Paslanmaz Butonlu

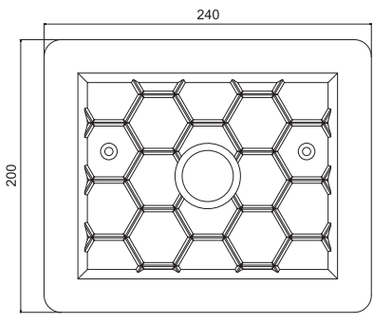

yeni

VANDALİZME ÇARE!

Kolay Montaj

Uzun Ömür

- ✓ Siamp Solid sayesinde vandalizme hazırlıklı olun.
- ✓ Kırılmaz, Zarar Görmez ss304 paslanmaz buton.
- ✓ İlk günden önlem almak, uzun ömür sağlar.

Solid80 TD

Solid80 DM

Solid80 HT

Solid1100 DM

Özel 304 Çelik Paslanmaz Dış Koruma Kapağı

SIK KULLANIM İÇİN

Vandalizme karşı

Gömme Rezervuarlar
VERSO80

Kod	Koli	Fiyat
11180	2 Adet	420,00
11180M1 (media mat buton) 11180P1 (prime mat buton)	2 Adet	476,00

VERSO 80 TD

• Tuğla duvarlar için 3/6 litre.

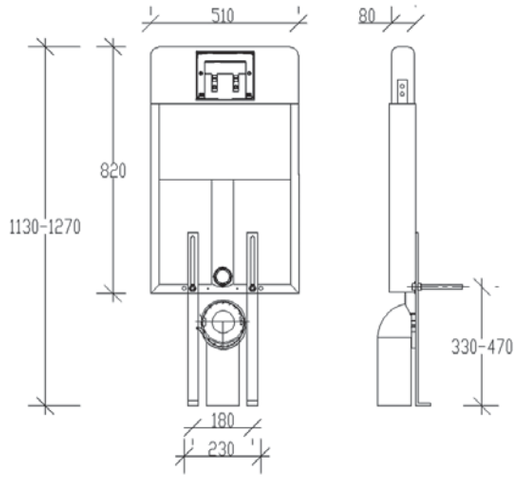

Patent!

8 cm'lik tuğla kalınlığı için özel üretim.

Hızlı ve Kolay Montaj

VERSO 80 HT

11182	2 Adet	340,00
11182M1 (media mat buton) 11182P1 (prime mat buton)	2 Adet	396,00

• Hela taşı için 3/6 litre.

TUĞLA KALINLIĞINA UYGUN DİZAYN

Bazı yapılarda kullanılan 8cm'lik tuğla için özel olarak üretilmiştir.

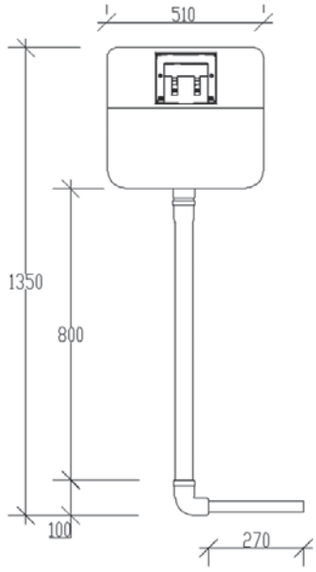

Patent!

Hızlı ve Kolay Montaj

Gömme Rezervuarlar
VERSO80

Kod	Koli	Fiyat
11183	1 Adet	680,00
11183M1 (media mat buton) 11183P1 (prime mat buton)	1 Adet	736,00

VERSO 80 DM
(Tam Şase)

• Tuğla duvarlar için hızlı montaj 3/6 litre.

yeni

Hızlı ve Kolay Montaj

Patent!

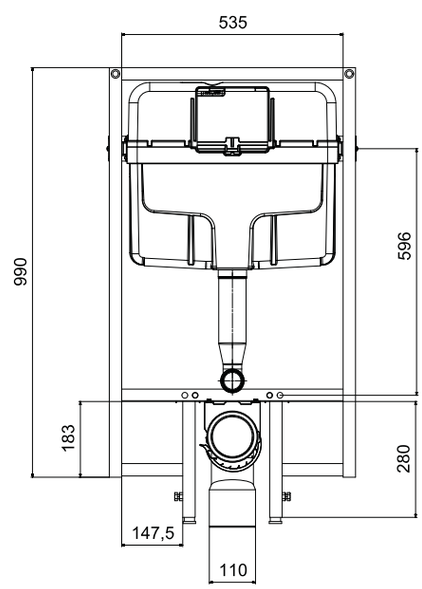

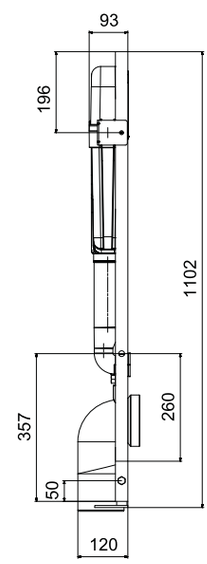

ÖZEL GÖMME REZERVUAR GİDERİ	95510	1 Adet	156,00

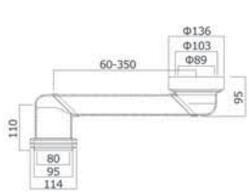

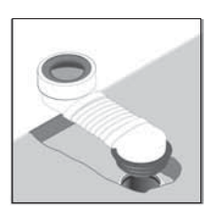

Alttan Çıkışlı Giderli Tuvaletlerin Gömme Rezervuar Dönüşüm Tadilatı Kolayca Yapılır, Gider Çıkışı Duvara Taşınır.

Butonlar VERSO

MEDIA / Mat Krom

Kod	Fiyat
111910	128,00

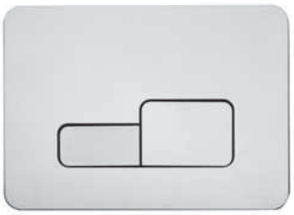

PRIME / Mat

Kod	Fiyat
111940	128,00

MEDIA / Parlak Krom

Kod	Fiyat
111911	186,00

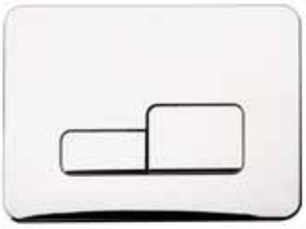

PRIME / Parlak Krom

Kod	Fiyat
111941	186,00

MEDIA / Beyaz

Kod	Fiyat
111912	118,00

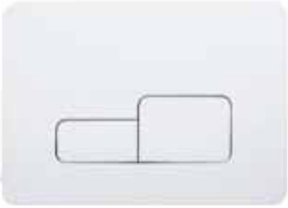

PRIME / Beyaz

Kod	Fiyat
111942	118,00

Fiyatlarımız tavsiye edilen azami satış fiyatıdır ve KDV dahil değildir.
Tema Yapı Malz. San. Tic. Ltd. Şti'nin ürünler ve teknik detaylarda değişiklik yapma hakkı saklıdır.

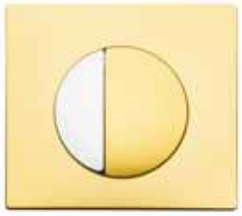

yeni

MEDIA / Altın Boyalı

Kod	Fiyat
111913	200,00

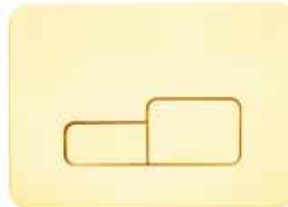

yeni

PRIME / Altın Boyalı

Kod	Fiyat
111943	200,00

yeni

MEDIA / Siyah

Kod	Fiyat
111914	200,00

yeni

PRIME / Siyah

Kod	Fiyat
111944	200,00

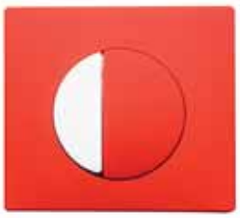

yeni

MEDIA / Kırmızı

Kod	Fiyat
111915	200,00

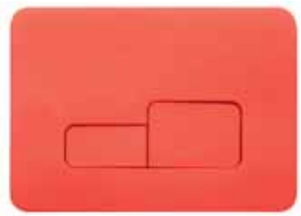

yeni

PRIME / Kırmızı

Kod	Fiyat
111945	200,00

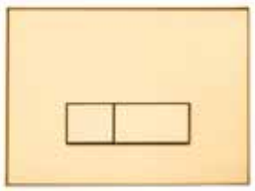

yeni

REFLET 90 / Altın Cam

Kod	Fiyat
111994	340,00

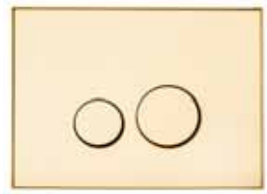

yeni

REFLET 360 / Altın Cam

Kod	Fiyat
111999	340,00

yeni

REFLET 90 / Krom Cam

Kod	Fiyat
111992	300,00

yeni

REFLET 360 / Krom Cam

Kod	Fiyat
111997	300,00

Gömme Rezervuarlar
VERSO1100

		Kod	Koli	Fiyat
VERSO 1100 DM	• Tuğla duvarlar için hızlı montaj 3/6 litre.	11100	1 Adet	608,00
VERSO 1100 YM	• Alçıpan duvarlar için yere montaj 3/6 litre.	11103	1 Adet	900,00
VERSO 1100 SS	• Otel tipi sırt sırta 3/6 litre. • *Özel çatallı dirsek*	11104	1 Adet	1.216,00
VERSO 1100 HT	• Hela taşı için 3/6 litre.	11102	1 Adet	332,00

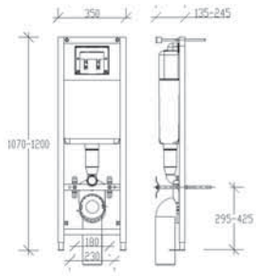

* Fiyatlara basma butonu dahil değildir.

Hızlı ve Kolay Montaj

Patent!

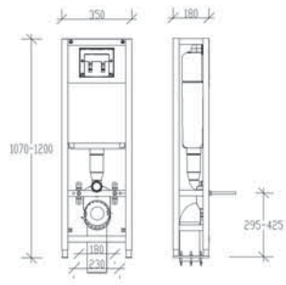

* Fiyatlara basma butonu dahil değildir.

Hızlı ve Kolay Montaj

Patent!

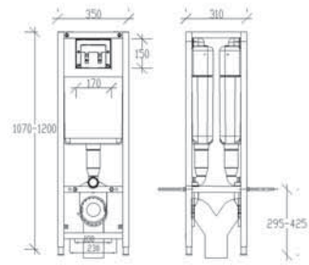

* Fiyatlara basma butonu dahil değildir.

Özel Ürün Hotel Tipi

Hızlı ve Kolay Montaj

Patent!

* Fiyatlara basma butonu dahil değildir.

Hızlı ve Kolay Montaj

Patent!

Kod	Koli	Fiyat
33200	3 Adet	192,00

RONDO OPTİMA
ÇİFT KADEMELİ
VİTRİFİYE REZERVUARI

Vitrifiye
Takım Klozete
Takılabilir

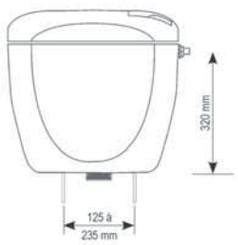

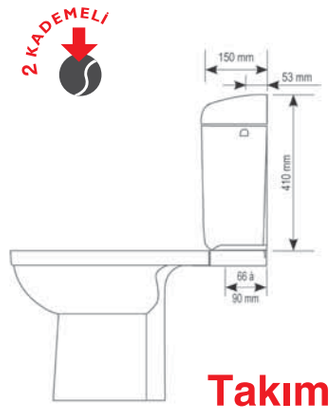

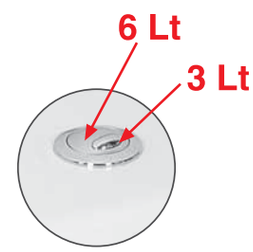

ABS

Takım Klozetlere Uyumlu (Universal)

EKO ASMA / HORTUMLU

Aynı Kutuda 2 Üründen Birini Seçin: İster ASMALI, İster HORTUMLU

33806 Asma/Hortumlu	3 Adet	144,00
33803 L Borulu (Sadece)	3 Adet	149,00

33806

ABS

START - STOP

yeni

TELESKOPİK TAŞMA BORUSU

52 T KABLOLU
Çift Kademeli

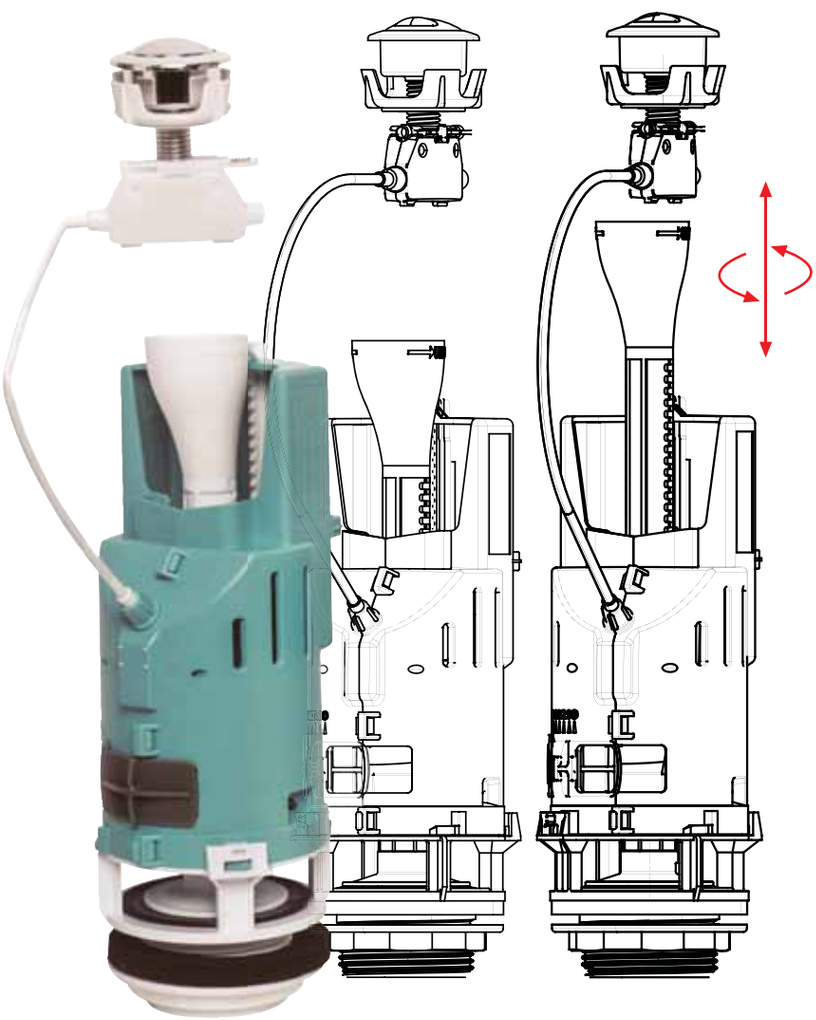

- **KOLAY MONTAJ**
- **Delik çapı 18 ile 50 mm arasındaki tüm seramik rezervuarlara uyumlu basma butonu.**
- **3-4,5 litre aralığında ayarlanabilir su tasarruflu yıkama.**
- **2,75 litre/sn yıkama su debisi imkanı veren kafes.**
- **NR/EPDM sızdırmazlığı sağlayan su tutma contası.**
- **155-245 mm aralığında su tahliye yüksekliği.**
- **Su tahliye yüksekliği 4 mm aralıklara sahip taşma borusu ile ayarlabilir.**

Fiyatlarımız tavsiye edilen azami satış fiyatıdır ve KDV dahil değildir.
Tema Yapı Malz. San. Tic. Ltd. Şti'nin ürünler ve teknik detaylarda değişiklik yapma hakkı saklıdır.

İç Takımlar
52 T

Kod	Koli	Fiyat
25201	15 ADET	120,00

Filtreli ara musluk ile beraber kullanılması çok tavsiye edilir.

52T/101 OPTİMA

yeni

Patent

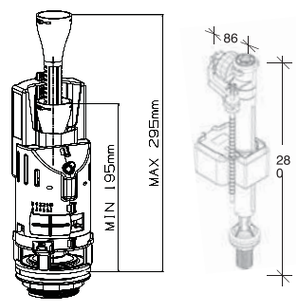

6 Lt 3 Lt

ÜSTTEN BASMALI İKİ KADEMELİ
ALTTAN SU GİRİŞLİ

Montaj vidası - somunu
Paslanmaz 304

25293	15 ADET	116,00

52T/93 OPTİMA

yeni

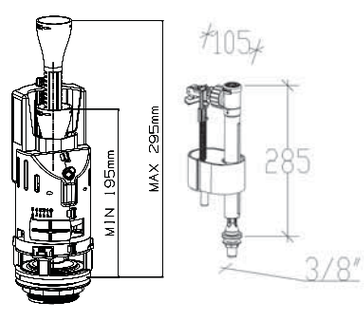

6 Lt 3 Lt

ÜSTTEN BASMALI İKİ KADEMELİ
ALTTAN SU GİRİŞLİ

Montaj vidası - somunu
Paslanmaz 304

25224	15 ADET	108,00

52T/24 OPTİMA

yeni

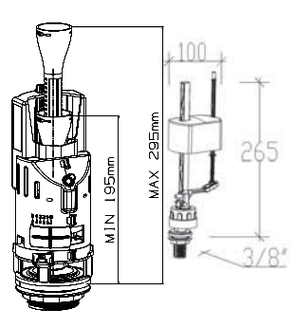

6 Lt 3 Lt

ÜSTTEN BASMALI İKİ KADEMELİ
ALTTAN SU GİRİŞLİ

Montaj vidası - somunu
Paslanmaz 304

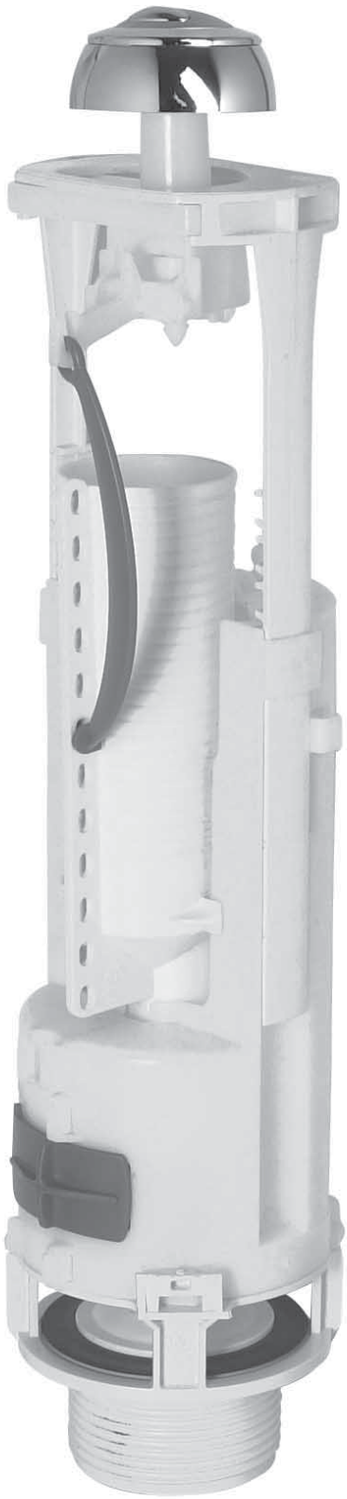

49 OPTIMA
Çift Kademeli

- Seramik rezervuarların üst ve alt delik eksen kaçıklıklarını tölere eder (+ / - 15 mm) hareketli buton.
- Delik çapı 18 ile 50 mm arasındaki tüm seramik rezervuarlara uyumlu basma butonu.
- Yüksekliği 282 ile 448 mm arasındaki tüm seramik rezervuarlara uyumlu mekanizma.
- Yükseklik ayar kademeleri 12 mm hassasiyetindedir.
- 3-4,5 litre aralığında ayarlanabilir su tasarruflu yıkama.
- 2,75 litre/sn yıkama su debisi imkanı veren kafes.
- NR/EPDM sızdırmazlığı sağlayan su tutma contası.
- 155-245 mm aralığında su tahliye yüksekliği.
- Su tahliye yüksekliği 4 mm aralıklara sahip taşma borusu ile ayarlabilir.

İç Takımlar
OPTİMA 49

	Kod	Koli	Fiyat
49/101 OPTİMA	24901	15 Adet	107,00

Filtreli ara musluk ile beraber kullanılması çok tavsiye edilir.

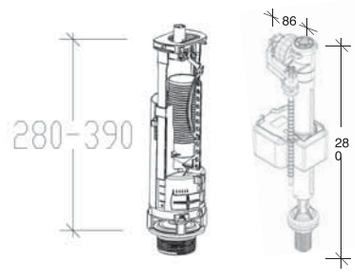

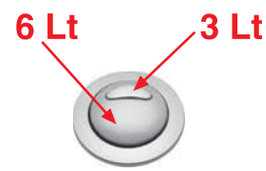

Montaj vidası - somunu Paslanmaz 304

Patent

ÜSTTEN BASMALI İKİ KADEMELİ
ALTTAN SU GİRİŞLİ

49/93 OPTİMA	24993	15 Adet	103,00

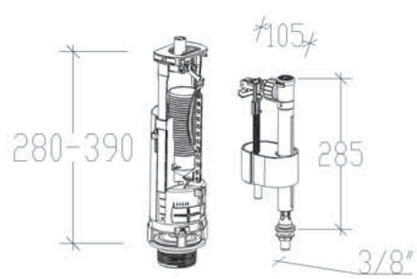

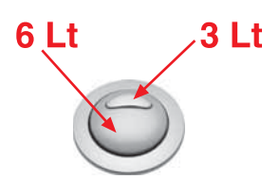

Montaj vidası - somunu Paslanmaz 304

ÜSTTEN BASMALI İKİ KADEMELİ
ALTTAN SU GİRİŞLİ

49/24 OPTİMA	24924	15 Adet	95,00

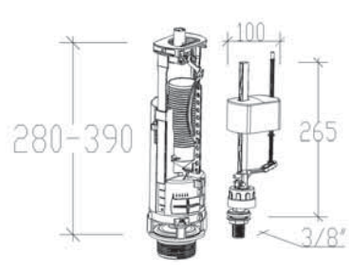

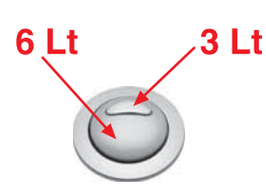

Montaj vidası - somunu Paslanmaz 304

ÜSTTEN BASMALI İKİ KADEMELİ
ALTTAN SU GİRİŞLİ

22 Stoplu Basmalı

- Start Stop özelliğine sahip ekonomi sağlayan kumanda mekanizması.
- Yüksekliği 305 ile 415 mm aralığındaki tüm seramik rezervuarlara uyumlu mekanizma.
- Eski tip rezervuarlarda görülen eksen kaçıklıklıklarını tölere edebilen dizayn.
- Su tahliye yüksekliği 5 mm aralıklara sahip taşma borusu ile ayarlanabilir.
- 2,75 litre/sn yıkama su debisi imkanı veren kafes.
- NR/EPDM sızdırmazlığı sağlayan su tutma contası.
- 180 - 240 mm aralığında su tahliye yüksekliği.
- Yükseklik ayar kademeleri 12 mm hassasiyetindedir.

İç Takımlar

22 STOPLU BASMALI

Kod	Koli	Fiyat
22201	15 Adet	82,00

Filtreli ara musluk ile beraber kullanılması çok tavsiye edilir.

22/101 STOPLU BASMALI

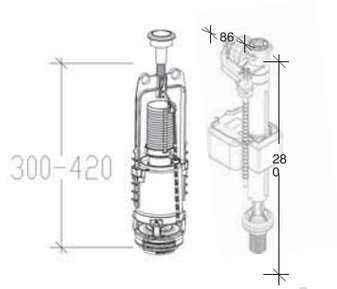

START - STOP

Montaj vidası - somunu Paslanmaz 304

Patent

ÜSTTEN BASMALI STOPLU
ALTTAN SU GİRİŞLİ

22293	15 Adet	78,00

22/93 STOPLU BASMALI

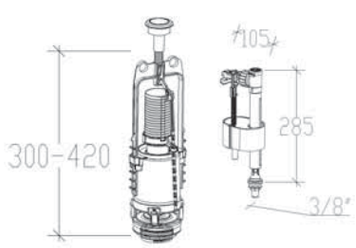

START - STOP

Montaj vidası - somunu Paslanmaz 304

ÜSTTEN BASMALI STOPLU
ALTTAN SU GİRİŞLİ

22224	15 Adet	70,00

22/24 STOPLU BASMALI

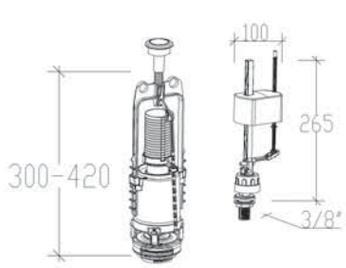

START - STOP

Montaj vidası - somunu Paslanmaz 304

ÜSTTEN BASMALI STOPLU
ALTTAN SU GİRİŞLİ

42 Çekmeli - Basmalı Stoplu Ekonomik Model

GERİ İTİLME SUYU DURDURUR

- Delik çapı 10 ile 42 mm arasındaki tüm seramik rezervuarlara uyumlu basma butonu.
- Çekme çubuğunun hareketliliği sayesinde eksen kaçıklıklıklarını tölere edebilir.
- Yüksekliği 250 ile 455 mm aralığındaki tüm seramik rezervuarlara uyumlu mekanizma.
- 180-240 mm aralığında su tahliye yüksekliği.
- 2,75 litre/sn yıkama su debisi imkanı veren kafes.
- NR/EPDM sızdırmazlığı sağlayan su tutma contası.

İç Takımlar

42 ÇEKMELİ - BASMALI STOPLU

	Kod	Koli	Fiyat
42/101 ÇEKMELİ	24201	15 Adet	78,00
42/93 ÇEKMELİ	24293	15 Adet	74,00
42/24 ÇEKMELİ	24224	15 Adet	66,00

Filtreli ara musluk ile beraber kullanılması çok tavsiye edilir.

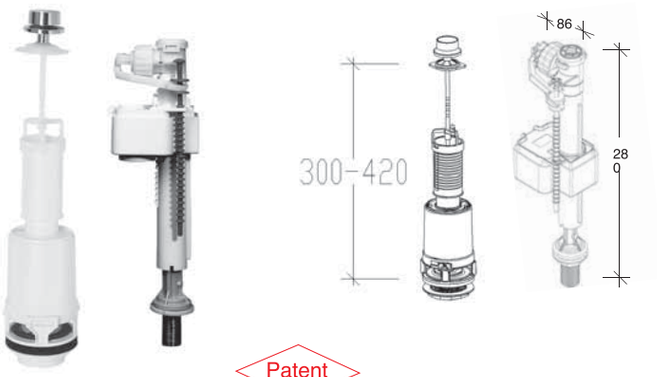

Patent

ÜSTTEN ÇEKMELİ
ALTTAN SU GİRİŞLİ

Montaj vidası - somunu Paslanmaz 304

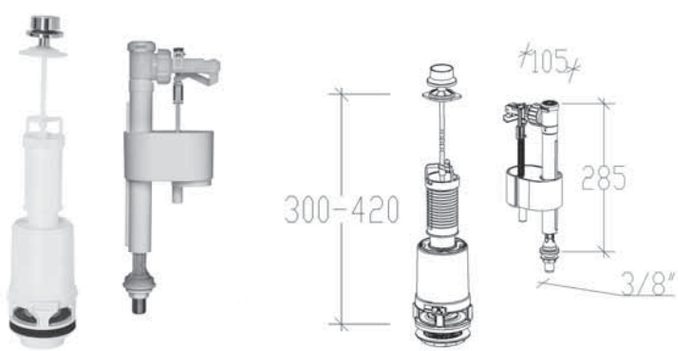

ÜSTTEN ÇEKMELİ
ALTTAN SU GİRİŞLİ

Montaj vidası - somunu Paslanmaz 304

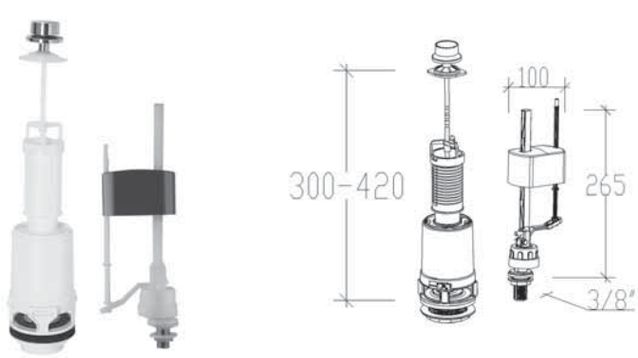

ÜSTTEN ÇEKMELİ
ALTTAN SU GİRİŞLİ

Montaj vidası - somunu Paslanmaz 304

101 BAS

PATENT

- Yüksek basınçta su kesme özelliği.
- Sessiz dolum özelliği.
- Mekanik flatörlerde kireçli suya dayanma özelliği.
- Çift toplu flatörlerde ani su kesme özelliği.

yeni

Özel Filtre

Kod: 69000 Sayfa:41

- Bu ürün Flatörlerin girişine bağlanarak hidrolik Flatörlerin sağlıklı çalışmasını sağlar.
- Filtresi kolaylıkla sökülüp temizlenebilir.

Flatörler

	Kod	Koli	Fiyat
101 BAS	20101	30 Adet	49,00

Patent

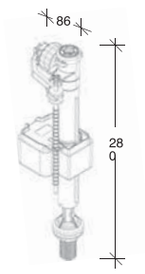

Filtreli ara musluk ile beraber kullanılması çok tavsiye edilir.

ALTTAN SU GİRİŞLİ

93 HANDY	20093	20 Adet	45,00

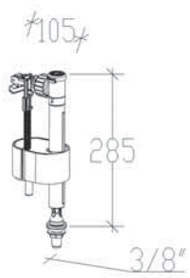

ALTTAN SU GİRİŞLİ

24 BAS	20024	28 Adet	33,00

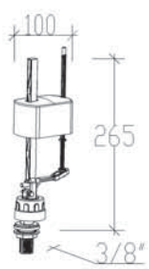

ALTTAN SU GİRİŞLİ

93 Y HANDY			
3/8 pirinç nipelli	20093 Y	15 Adet	44,00
1/2 plastik nipelli plastik rezervuarlar için	20093 YH	15 Adet	37,00

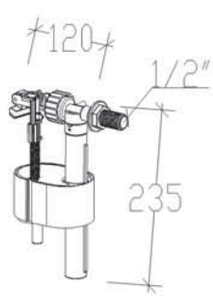

YANDAN SU GİRİŞLİ

95 COMPACT	20095 (compact)	26 Adet	78,00
95 DİRSEKLİ yeni	20095D (dirsekli)	26 Adet	66,00

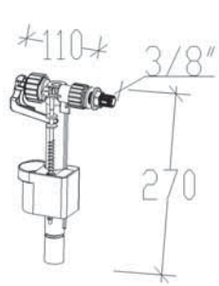

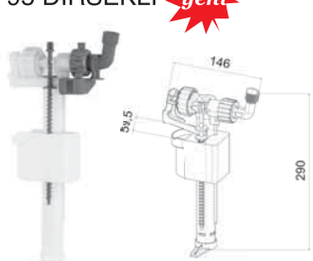

• Gömme Rezervuarlara Uyumlu

YANDAN SU GİRİŞLİ

yeni

TELESKOPİK TAŞMA BORUSU

52 T KABLOLU
Çift Kademeli

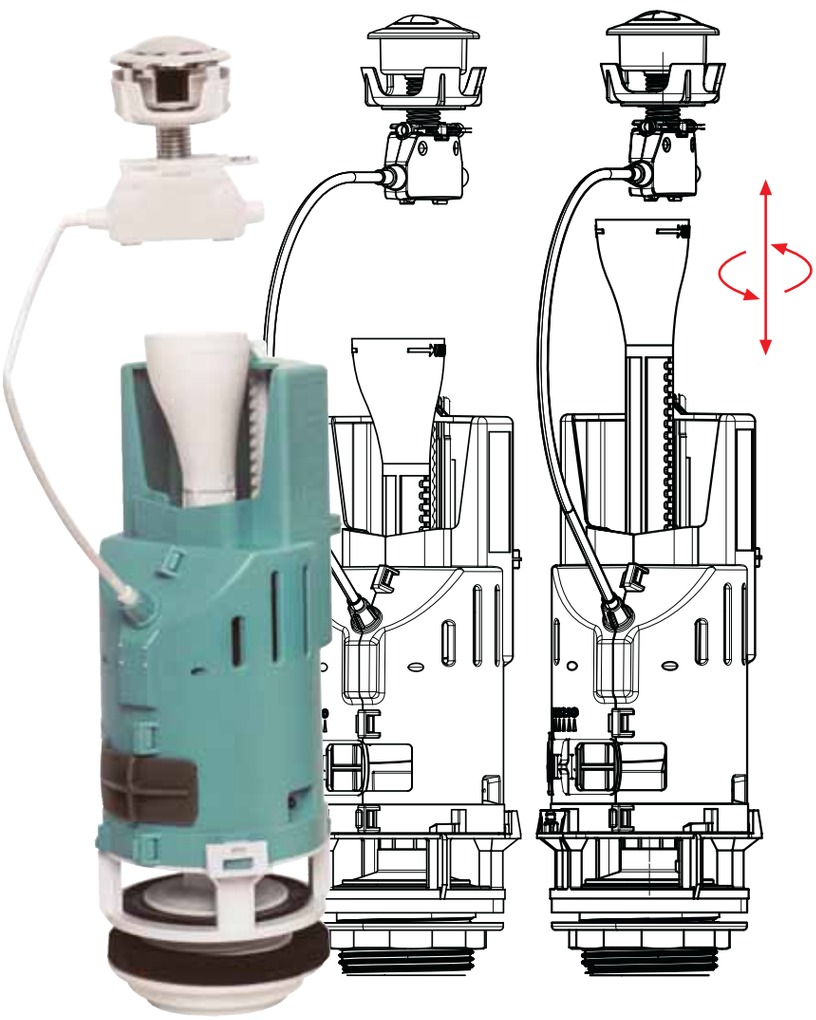

- **KOLAY MONTAJ**
- **Delik çapı 18 ile 50 mm arasındaki tüm seramik rezervuarlara uyumlu basma butonu.**
- **3-4,5 litre aralığında ayarlanabilir su tasarruflu yıkama.**
- **2,75 litre/sn yıkama su debisi imkanı veren kafes.**
- **NR/EPDM sızdırmazlığı sağlayan su tutma contası.**
- **155-245 mm aralığında su tahliye yüksekliği.**
- **Su tahliye yüksekliği 4 mm aralıklara sahip taşma borusu ile ayarlabilir.**

İç Takımlar
52 T

Kod	Koli	Fiyat
25201	15 ADET	120,00

Filtreli ara musluk ile beraber kullanılması çok tavsiye edilir.

52T/101 OPTİMA

yeni

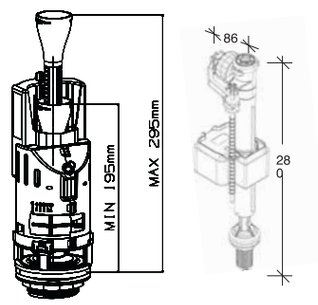

6 Lt 3 Lt

Montaj vidası - somunu Paslanmaz 304

ÜSTTEN BASMALI İKİ KADEMELİ

ALTTAN SU GİRİŞLİ

Patent

25293	15 ADET	116,00

52T/93 OPTİMA

yeni

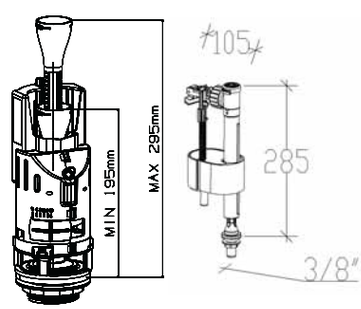

6 Lt 3 Lt

Montaj vidası - somunu Paslanmaz 304

ÜSTTEN BASMALI İKİ KADEMELİ

ALTTAN SU GİRİŞLİ

25224	15 ADET	108,00

52T/24 OPTİMA

yeni

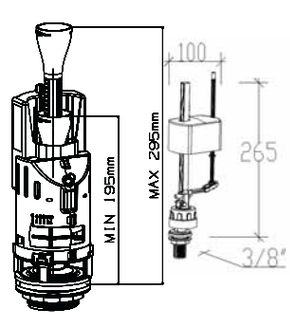

6 Lt 3 Lt

Montaj vidası - somunu Paslanmaz 304

ÜSTTEN BASMALI İKİ KADEMELİ

ALTTAN SU GİRİŞLİ

49 OPTIMA
Çift Kademeli

- Seramik rezervuarların üst ve alt delik eksen kaçıklıklarını tölere eder (+ / - 15 mm) hareketli buton.
- Delik çapı 18 ile 50 mm arasındaki tüm seramik rezervuarlara uyumlu basma butonu.
- Yüksekliği 282 ile 448 mm arasındaki tüm seramik rezervuarlara uyumlu mekanizma.
- Yükseklik ayar kademeleri 12 mm hassasiyetindedir.
- 3-4,5 litre aralığında ayarlanabilir su tasarruflu yıkama.
- 2,75 litre/sn yıkama su debisi imkanı veren kafes.
- NR/EPDM sızdırmazlığı sağlayan su tutma contası.
- 155-245 mm aralığında su tahliye yüksekliği.
- Su tahliye yüksekliği 4 mm aralıklara sahip taşma borusu ile ayarlabilir.

İç Takımlar
OPTİMA 49

Kod	Koli	Fiyat
24901	15 Adet	107,00

49/101 OPTİMA

Filtreli ara musluk ile beraber kullanılması çok tavsiye edilir.

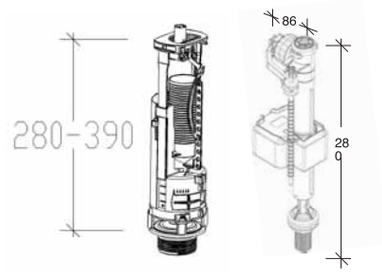

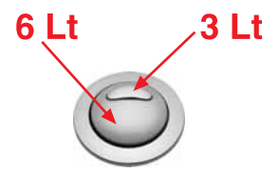

Montaj vidası - somunu Paslanmaz 304

Patent

- ÜSTTEN BASMALI İKİ KADEMELİ
- ALTTAN SU GİRİŞLİ

24993	15 Adet	103,00

49/93 OPTİMA

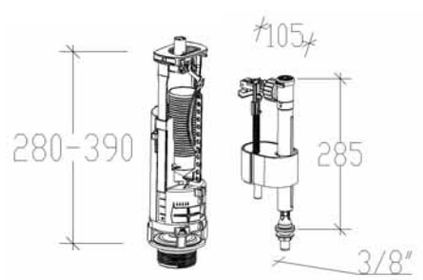

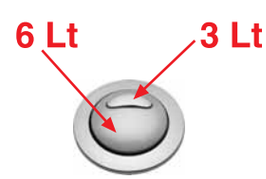

Montaj vidası - somunu Paslanmaz 304

- ÜSTTEN BASMALI İKİ KADEMELİ
- ALTTAN SU GİRİŞLİ

24924	15 Adet	95,00

49/24 OPTİMA

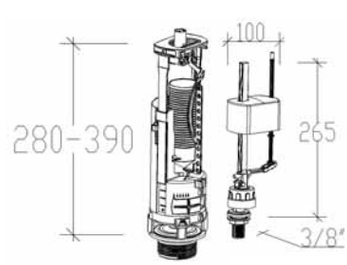

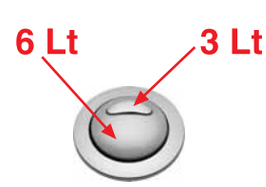

Montaj vidası - somunu Paslanmaz 304

- ÜSTTEN BASMALI İKİ KADEMELİ
- ALTTAN SU GİRİŞLİ

22 Stoplu Basmalı

- Start Stop özelliğine sahip ekonomi sağlayan kumanda mekanizması.
- Yüksekliği 305 ile 415 mm aralığındaki tüm seramik rezervuarlara uyumlu mekanizma.
- Eski tip rezervuarlarda görülen eksen kaçıklıklıklarını tölere edebilen dizayn.
- Su tahliye yüksekliği 5 mm aralıklara sahip taşma borusu ile ayarlanabilir.
- 2,75 litre/sn yıkama su debisi imkanı veren kafes.
- NR/EPDM sızdırmazlığı sağlayan su tutma contası.
- 180 - 240 mm aralığında su tahliye yüksekliği.
- Yükseklik ayar kademeleri 12 mm hassasiyetindedir.

İç Takımlar

22 STOPLU BASMALI

Kod	Koli	Fiyat
22201	15 Adet	82,00

Filtreli ara musluk ile beraber kullanılması çok tavsiye edilir.

22/101 STOPLU BASMALI

START - STOP

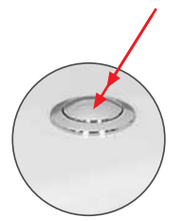

Montaj vidası - somunu Paslanmaz 304

Patent

ÜSTTEN BASMALI STOPLU
ALTTAN SU GİRİŞLİ

22293	15 Adet	78,00

22/93 STOPLU BASMALI

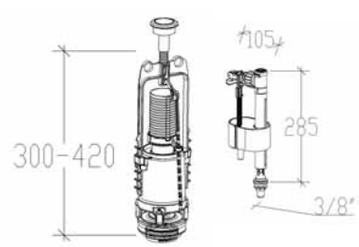

START - STOP

Montaj vidası - somunu Paslanmaz 304

ÜSTTEN BASMALI STOPLU
ALTTAN SU GİRİŞLİ

22224	15 Adet	70,00

22/24 STOPLU BASMALI

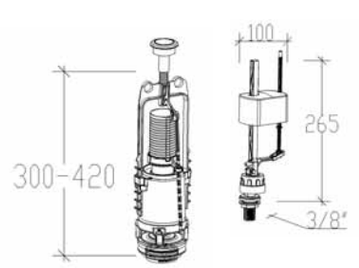

START - STOP

Montaj vidası - somunu Paslanmaz 304

ÜSTTEN BASMALI STOPLU
ALTTAN SU GİRİŞLİ

42 Çekmeli - Basmalı Stoplu Ekonomik Model

GERİ İTİLME SUYU DURDURUR

- Delik çapı 10 ile 42 mm arasındaki tüm seramik rezervuarlara uyumlu basma butonu.
- Çekme çubuğunun hareketliliği sayesinde eksen kaçıklıklıklarını tölere edebilir.
- Yüksekliği 250 ile 455 mm aralığındaki tüm seramik rezervuarlara uyumlu mekanizma.
- 180-240 mm aralığında su tahliye yüksekliği.
- 2,75 litre/sn yıkama su debisi imkanı veren kafes.
- NR/EPDM sızdırmazlığı sağlayan su tutma contası.

İç Takımlar

42 ÇEKMELİ - BASMALI STOPLU

	Kod	Koli	Fiyat
42/101 ÇEKMELİ	24201	15 Adet	78,00

Filtreli ara musluk ile beraber kullanılması çok tavsiye edilir.

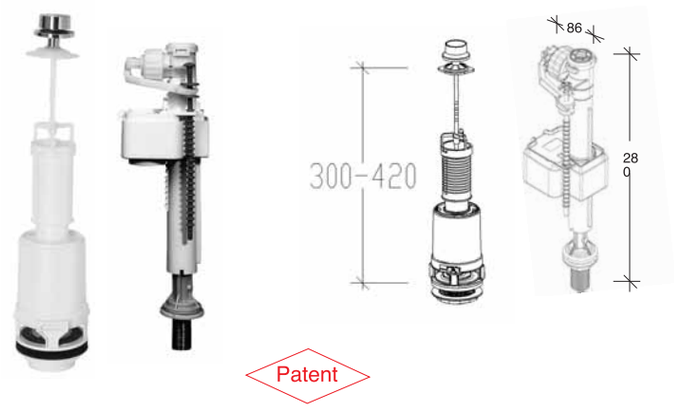

Patent

ÜSTTEN ÇEKMELİ
ALTTAN SU GİRİŞLİ

Montaj vidası - somunu Paslanmaz 304

42/93 ÇEKMELİ	24293	15 Adet	74,00

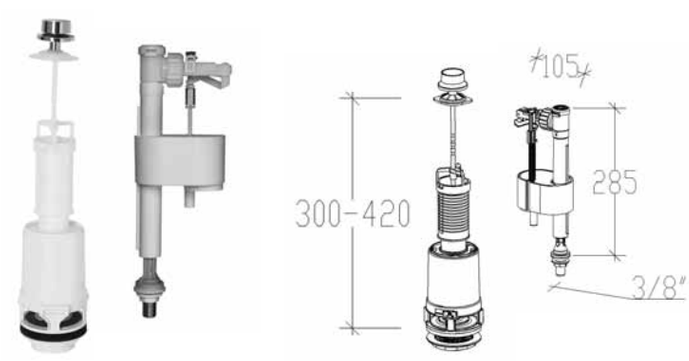

ÜSTTEN ÇEKMELİ
ALTTAN SU GİRİŞLİ

Montaj vidası - somunu Paslanmaz 304

42/24 ÇEKMELİ	24224	15 Adet	66,00

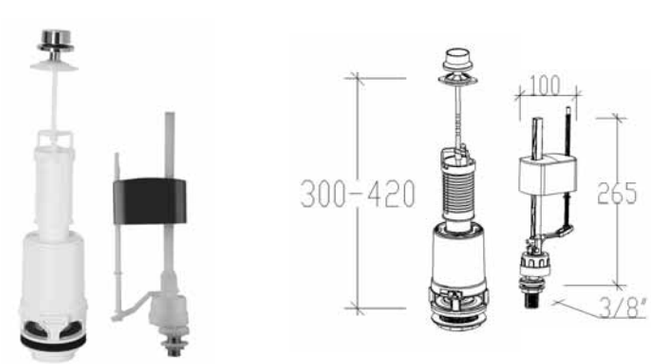

ÜSTTEN ÇEKMELİ
ALTTAN SU GİRİŞLİ

Montaj vidası - somunu Paslanmaz 304

101 BAS

PATENT

- Yüksek basınçta su kesme özelliği.
- Sessiz dolum özelliği.
- Mekanik flatörlerde kireçli suya dayanma özelliği.
- Çift toplu flatörlerde ani su kesme özelliği.

yeni

Özel Filtre

Kod: 69000 Sayfa:41

- Bu ürün Flatörlerin girişine bağlanarak hidrolik Flatörlerin sağlıklı çalışmasını sağlar.
- Filtresi kolaylıkla sökülüp temizlenebilir.

Flatörler

	Kod	Koli	Fiyat
101 BAS	20101	30 Adet	49,00

Patent

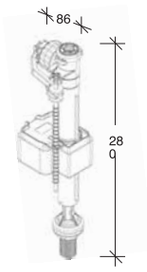

Filtreli ara musluk ile beraber kullanılması çok tavsiye edilir.

ALTTAN SU GİRİŞLİ

93 HANDY	20093	20 Adet	45,00

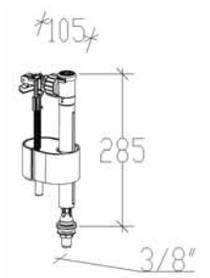

ALTTAN SU GİRİŞLİ

24 BAS	20024	28 Adet	33,00

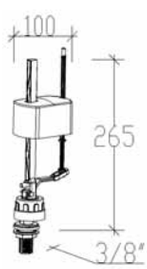

ALTTAN SU GİRİŞLİ

93 Y HANDY — 3/8 pirinç nipelli	20093 Y	15 Adet	44,00
93 Y HANDY — 1/2 plastik nipelli plastik rezervuarlar için	20093 YH	15 Adet	37,00

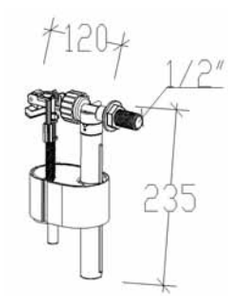

YANDAN SU GİRİŞLİ

95 COMPACT	20095 (compact)	26 Adet	78,00
95 DİRSEKLİ yeni	20095D (dirsekli)	26 Adet	66,00

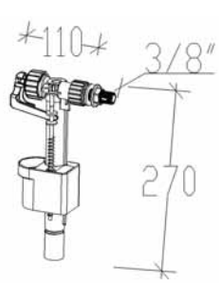

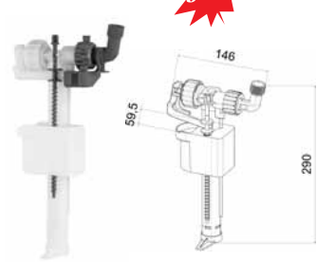

• Gömme Rezervuarlara Uyumlu

YANDAN SU GİRİŞLİ

COMFORT

- Kolay Çıkarılma
- Kolay Montaj ve Temizleme
- Yavaş kapanma özelliği.

Fiyatlarımız tavsiye edilen azami satış fiyatıdır ve KDV dahil değildir.
Tema Yapı Malz. San. Tic. Ltd. Şti'nin ürünler ve teknik detaylarda değişiklik yapma hakkı saklıdır.

Klozet Kapakları

Duroplast SOFT

	Kod	Menteşe	Koli	Fiyat
SLIM	41244	Üstten Soft Menteşe	6	260,00
SOFT	41214	Üstten Soft Menteşe	6	250,00
COMFORT	41224	Üstten Soft Menteşe	6	260,00

yeni

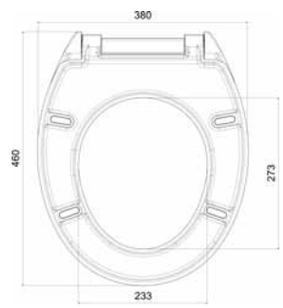

Duroplast

TEK TUŞ

- Kolay Çıkarılan
- Kolay Montaj ve Temizleme
- Yavaş Kapanma Özelliği

2.20 kg

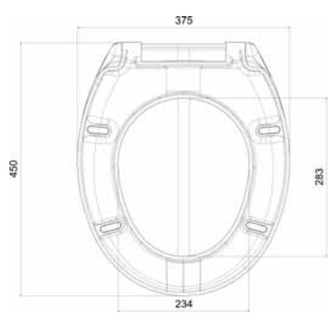

Duroplast

TEK TUŞ

- Kolay Çıkarılan
- Kolay Montaj ve Temizleme
- Yavaş Kapanma Özelliği

2.20 kg

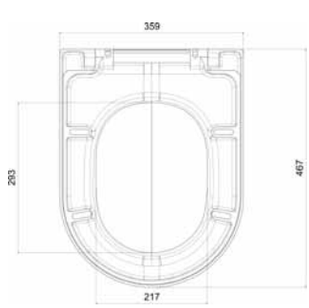

Duroplast

TEK TUŞ

- Kolay Çıkarılan
- Kolay Montaj ve Temizleme
- Yavaş Kapanma Özelliği

2.70 kg

KLOZET KAPAKLARI

Fiyatlarımız tavsiye edilen azami satış fiyatıdır ve KDV dahil değildir.
Tema Yapı Malz. San. Tic. Ltd. Şti'nin ürünler ve teknik detaylarda değişiklik yapma hakkı saklıdır.

Klozet Kapakları

Duroplast SOFT

Kod	Menteşe	Koli	Fiyat
41200	Üstten Soft Menteşe	5	215,00

DOVE

Duroplast

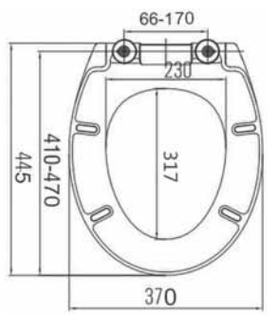

ÇİFT TUŞ

- **Kolay Çıkarılan**
- **Kolay Montaj ve Temizleme**
- **Yavaş Kapanma Özelliği**

2.10 kg

41234	Alttan Soft Menteşe	6	155,00

OLİMPİA

yeni

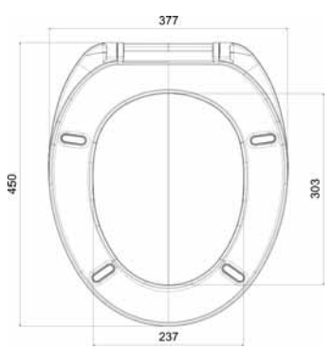

TSE

- **Yavaş Kapanma Özelliği**

Duroplast

1.80 kg

Klozet Kapakları
Duroplast

PLAZA

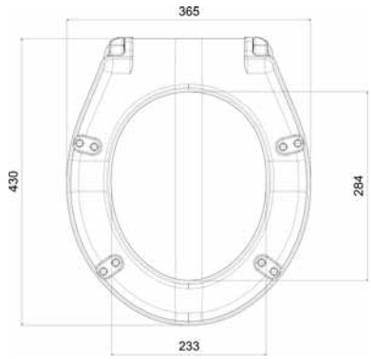

Duroplast

1.40 kg

Kod	Menteşe	Koli	Fiyat
41100	Plastik Alttan	6	84,00
41101	Krom Alttan	6	104,00
41102	Plastik Üstten	6	96,00
41103	Krom Üstten	6	104,00

TROY

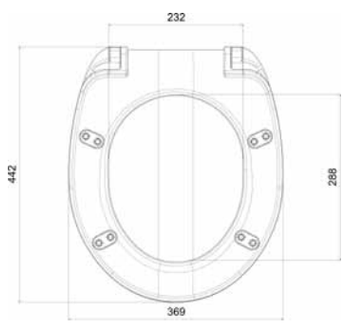

Duroplast

2.10 kg

41110	Plastik Alttan	6	104,00
41111	Krom Alttan	6	124,00
41113	Krom Üstten	6	124,00

Klozet Kapakları
Duroplast

	Kod	Menteşe	Koli	Fiyat
MENTON	41190	Plastik Alttan	6	125,00

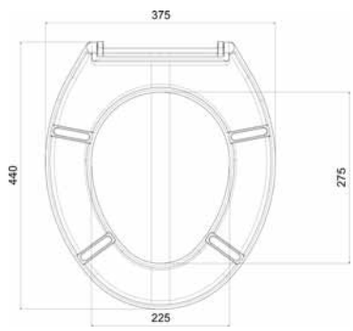

Duroplast

1,40 kg

EMPIRE	41120	Plastik Alttan	6	144,00
	41121	Krom Alttan	6	164,00
	41123	Krom Üstten	6	164,00

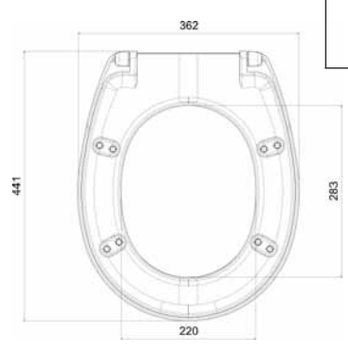

Duroplast

2.00 kg

PERGE	41160	Plastik Üstten	6	152,00
	41161	Krom Üstten	6	172,00

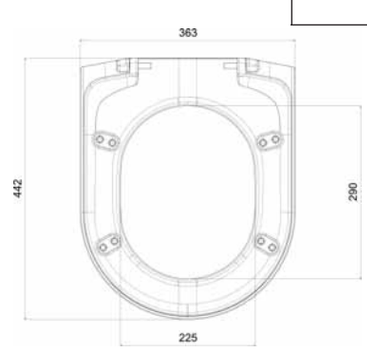

Duroplast

2.30 kg

Klozet Kapakları
Thermoplast

Kod	Menteşe	Koli	Fiyat
42100 (Kutulu)	Plastik Alttan	10	46,00
42100P (Shrink)	Plastik Alttan	15	40,00

MONACO

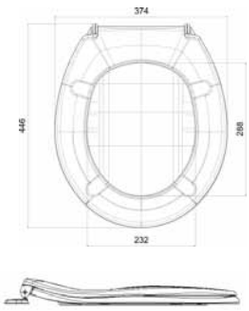

0.90 kg

ORTOPEDİK

TSE

Kod	Menteşe	Koli	Fiyat
42110 (Kutulu)	Plastik Alttan	10	68,00
42110 P (Shrink)	Plastik Alttan	10	62,00

MONTE CARLO

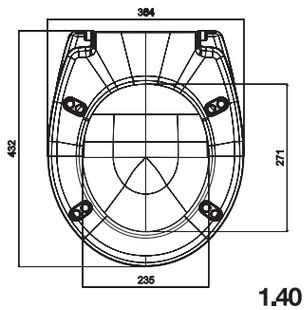

1.40 kg

TSE

Klozet Kapakları
Thermoplast SOFT

Kod	Menteşe	Koli	Fiyat
42120 (Kutulu)	Plastik Alttan	10	85,00
42120 P (Shrink)	Plastik Alttan	10	79,00

OLİMPOS (SOFT)

yeni

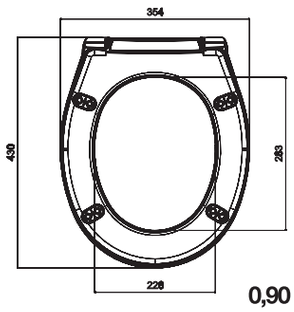

0,90 kg

TSE

•Yavaş Kapanma Özelliği

Kod	Menteşe	Koli	Fiyat
42190	Özel ürün	5	190,00

GENERATIONS

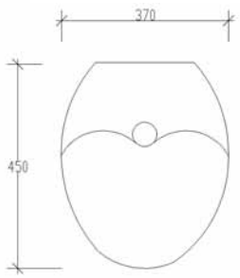

2.40 kg

Çocuk & Yetişkin Özel Ürünü

•Yavaş Kapanma Özelliği

Bataryalarımızda
TS EN 13618 belgeli
Flexpex®
bağlantı hortumları
kullanılmıştır.

Sigma Yüksek Lavabo Bataryası

- Külçe pirinç hammaddeden üretilmiştir.
- Krom kaplı pirinç ve paslanmaz ss304 borular kullanılmıştır.
- Q-40mm ve Q-35mm kartuş.
- Bataryalarımız sigortalıdır.

Bataryalar

OMEGA Q40

	Kod	Koli	Fiyat
OMEGA YÜKSEK LAVABO BATARYASI	61060	6 Adet	320,00

TS EN 13618
Flexpex®

Q-40mm Kartuş

13618 FLEXPEX Bağlantı Hortumu Kullanılmıştır.

OMEGA BANYO BATARYASI	61061	6 Adet	340,00

Q-40mm Kartuş

OMEGA KUĞU LAVABO BATARYASI	61062	6 Adet	260,00

TS EN 13618
Flexpex®

Q-40mm Kartuş

13618 FLEXPEX Bağlantı Hortumu Kullanılmıştır.

Krom kaplı paslanmaz ss304 boru

OMEGA KUĞU EVYE BATARYASI	61063	6 Adet	264,00

TS EN 13618
Flexpex®

Q-40mm Kartuş

13618 FLEXPEX Bağlantı Hortumu Kullanılmıştır.

Krom kaplı paslanmaz ss304 boru

Fiyatlarımız tavsiye edilen azami satış fiyatıdır ve KDV dahil değildir.
Tema Yapı Malz. San. Tic. Ltd. Şti'nin ürünler ve teknik detaylarda değişiklik yapma hakkı saklıdır.

ZENN YÜKSEK LAVABO BATARYASI

Kod	Koli	Fiyat
61080	6 Adet	284,00
61080-2 (Titan) 61080-3 (Beyaz) 61080-4 (Antik)	6 Adet	462,00

yeni

TS EN 13618
Flexpex®

Q-35mm Kartuş

13618 FLEXPEX Bağlantı Hortumu Kullanılmıştır.

ZENN BANYO BATARYASI

61081	6 Adet	336,00
61081-2 (Titan) 61081-3 (Beyaz) 61081-4 (Antik)	6 Adet	594,00

yeni

otomatik yönlendirici

Q-35mm Kartuş

Bataryalar

SİGMA Q35

	Kod	Koli	Fiyat
SİGMA YÜKSEK LAVABO BATARYASI	61070	6 Adet	262,00

TS EN 13618
Flexpex®

Q-35mm Kartuş

13618 FLEXPEX Bağlantı Hortumu Kullanılmıştır.

SİGMA BANYO BATARYASI	61071	6 Adet	284,00

Q-35mm Kartuş

SİGMA KUĞU LAVABO BATARYASI	61072	12 Adet	220,00

TS EN 13618
Flexpex®

Q-35mm Kartuş

13618 FLEXPEX Bağlantı Hortumu Kullanılmıştır.

Krom kaplı paslanmaz ss304 boru

SİGMA KUĞU EVYE BATARYASI	61073	12 Adet	224,00

TS EN 13618
Flexpex®

Q-35mm Kartuş

13618 FLEXPEX Bağlantı Hortumu Kullanılmıştır.

Krom kaplı paslanmaz ss304 boru

Fiyatlarımız tavsiye edilen azami satış fiyatıdır ve KDV dahil değildir.
Tema Yapı Malz. San. Tic. Ltd. Şti'nin ürünler ve teknik detaylarda değişiklik yapma hakkı saklıdır.

Bataryalar

PRİMA - LOTUS Q35

PRİMA BATARYA SERİSİ

Kod	Koli	Fiyat
61041 Prima Banyo	12 Adet	250,00
61042 Prima Kuğu Lavabo	12 Adet	174,00
61043 Prima Kuğu Evye	12 Adet	178,00

Banyo

Kuğu Evye

Kuğu Lavabo

TS EN 13618
Flexpex®

Q-35mm Kartuş

13618 FLEXPEX **Bağlantı Hortumu Kullanılmıştır.**

Krom kaplı paslanmaz ss304 boru

LOTUS BATARYA SERİSİ

61051 Lotus Banyo	12 Adet	245,00
61052 Lotus Kuğu Lavabo	12 Adet	190,00
61053 Lotus Kuğu Evye	12 Adet	194,00

Banyo

yeni

Kuğu Evye

Kuğu Lavabo

TS EN 13618
Flexpex®

Q-35mm Kartuş

13618 FLEXPEX **Bağlantı Hortumu Kullanılmıştır.**

Krom kaplı paslanmaz ss304 boru

Fiyatlarımız tavsiye edilen azami satış fiyatıdır ve KDV dahil değildir.
Tema Yapı Malz. San. Tic. Ltd. Şti'nin ürünler ve teknik detaylarda değişiklik yapma hakkı saklıdır.

	Kod	Koli	Fiyat
TULİP BANYO BATARYASI	61091	12 Adet	237,00

Q-35mm Kartuş

TULİP KUĞU LAVABO BATARYASI	61092	12 Adet	153,00

TS EN 13618
Flexpex®

Q-35mm Kartuş

13618 FLEXPEX **Bağlantı Hortumu Kullanılmıştır.**

Krom kaplı paslanmaz ss304 boru

TULİP KUĞU EVYE BATARYASI	61093	12 Adet	157,00

TS EN 13618
Flexpex®

Q-35mm Kartuş

13618 FLEXPEX **Bağlantı Hortumu Kullanılmıştır.**

Krom kaplı paslanmaz ss304 boru

Bataryalar

COSMO Q40

	Kod	Koli	Fiyat
COSMO LAVABO BATARYA	61030	12 Adet	177,00

- **Q-40mm Kartuş**
- **13618 Flexpex Bağlantı Hortumu Kullanılmıştır.**

COSMO BANYO BATARYA	61031	12 Adet	252,00

- **Q-40mm Kartuş**

COSMO KISA KUĞU BATARYA	61032	12 Adet	159,00

- **Q-40mm Kartuş**
- **13618 Flexpex Bağlantı Hortumu Kullanılmıştır.**
- Krom kaplı paslanmaz ss304 boru

COSMO UZUN KUĞU BATARYA	61033	12 Adet	163,00

- **Q-40mm Kartuş**
- **13618 Flexpex Bağlantı Hortumu Kullanılmıştır.**
- Krom kaplı paslanmaz ss304 boru

COSMO DUVARDAN EVYE BATARYA	61037	12 Adet	235,00

- **Q-40mm Kartuş**
- **Pirinç Boru**

Bataryalar

SOLO Q35

	Kod	Koli	Fiyat
Solo Lavabo Batarya	61020	12 Adet	159,00

- **Q-35mm Kartuş**
- **13618 Flexpex Bağlantı Hortumu Kullanılmıştır.**

Solo Banyo Batarya	61021	12 Adet	233,00

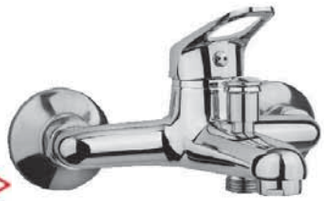

- **Q-35mm Kartuş**

Solo Kısa Kuğu Batarya	61022	12 Adet	149,00

- **Q-35mm Kartuş**
- **13618 Flexpex Bağlantı Hortumu Kullanılmıştır.**
- Krom kaplı paslanmaz ss304 boru

Solo Uzun Kuğu Batarya	61023	12 Adet	153,00

- **Q-35mm Kartuş**
- **13618 Flexpex Bağlantı Hortumu Kullanılmıştır.**
- Krom kaplı paslanmaz ss304 boru

Solo Döner Lavabo Batarya	61024	12 Adet	134,00

- **Q-35mm Kartuş**
- **13618 Flexpex Bağlantı Hortumu Kullanılmıştır.**
- Krom kaplı paslanmaz ss304 boru

Solo Döner Evye Batarya	61025	12 Adet	139,00

- **Q-35mm Kartuş**
- **13618 Flexpex Bağlantı Hortumu Kullanılmıştır.**
- Krom kaplı paslanmaz ss304 boru

Fiyatlarımız tavsiye edilen azami satış fiyatıdır ve KDV dahil değildir.
Tema Yapı Malz. San. Tic. Ltd. Şti'nin ürünler ve teknik detaylarda değişiklik yapma hakkı saklıdır.

Multi Taharat

- Armatürlerimiz sigortalıdır.
- Avrupa standartlarında (CW617N) pirinç hammadde kullanılmıştır.
- Armatürler blister ambalajlıdır.

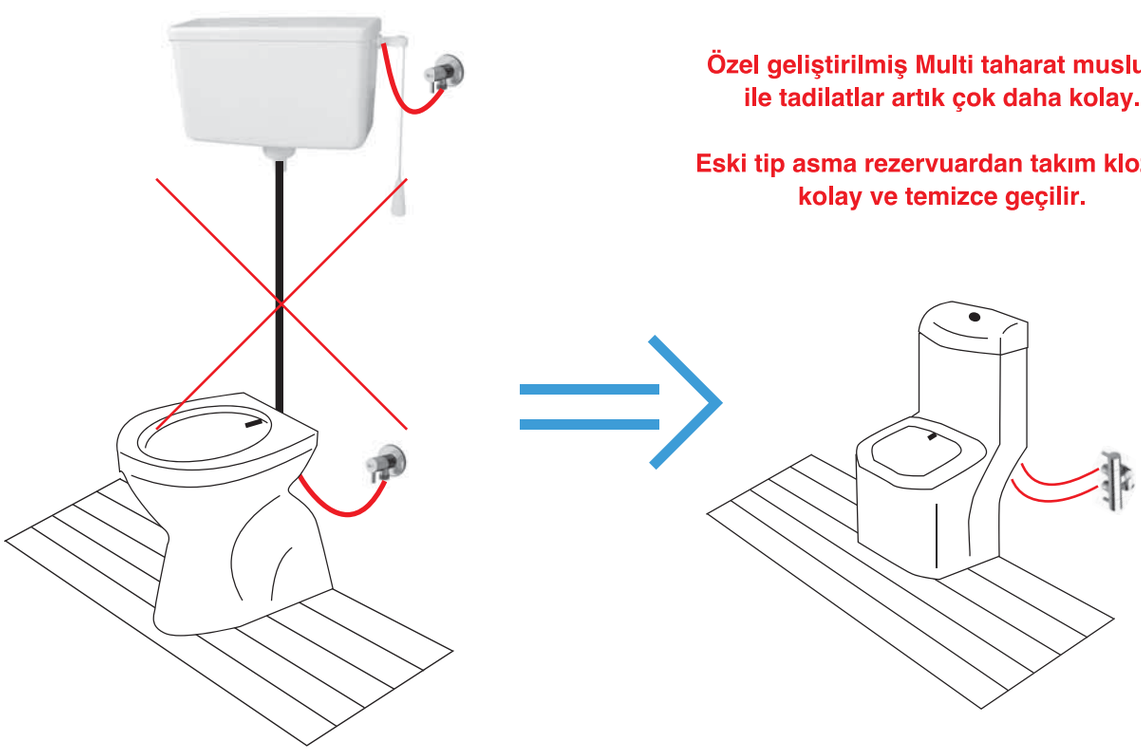

Özel geliştirilmiş Multi taharat musluğu ile tadilatlar artık çok daha kolay.

Eski tip asma rezervuardan takım klozete kolay ve temizce geçilir.

Taharet Muslukları

	Kod	Koli	Fiyat
PRIMA TAHARET	69300	80 Adet	41,00
	69300-U Uzun Gövdeli	80 Adet	49,00
QUADRO TAHARET	69310	80 Adet	49,00
CROSS TAHARET	69320	40 Adet	78,00
MULTİ TAHARET	69140	30 Adet	98,00
KLASİK MUSLUKLAR TS EN 200 — Kısa Musluk	69350	44 Adet	54,00
Uzun Musluk	69360	44 Adet	59,00
Kapak Takımı	69380	100 Adet	20,00

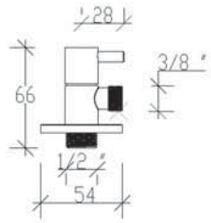

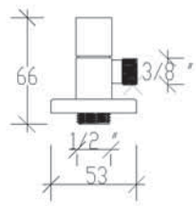

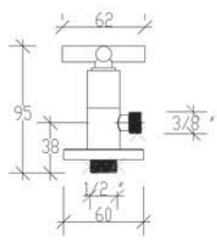

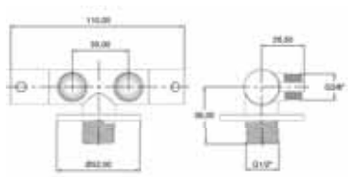

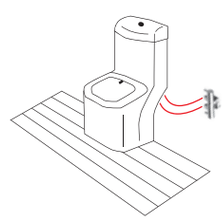
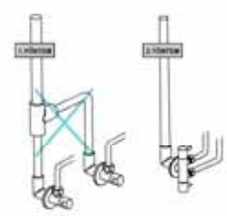

Ankastre Stop Valf

		Kod	Koli	Fiyat
PRIMA MAXI ANKASTRE STOP VALF	PİRİNC	69210	12 Adet	169,00
	PPRC	69215	12 Adet	150,00

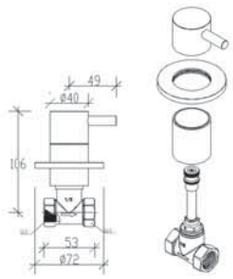

CROSS ANKASTRE STOP VALF	PİRİNC	69220	20 Adet	120,00
	PPRC	69225	20 Adet	101,00

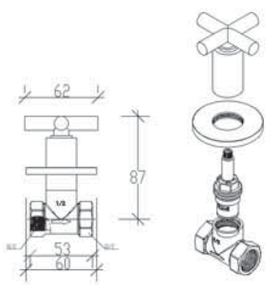

DAİRE KULLANMINA UYGUN ANKASTRE STOP VALF (Plastik Uzatmalı) yeni	25'lik	69246	12 Adet	96,00
	20'lik	69245	12 Adet	90,00

Kutu Ambalajlı

STOP VALF UZATMALARI (CROSS)

	X6922013	Cross Stop Valf Uzatması 3cm	32,00
	X6922014	Cross Stop Valf Uzatması 4cm	38,00
	X6922015	Cross Stop Valf Uzatması 5cm	44,00
	X6922016	Cross Stop Valf Uzatması 6cm	50,00

STOP VALF UZATMALARI (PRİMA)

	X6921013	Prima Stop Valf Uzatması 3cm	32,00
	X6921014	Prima Stop Valf Uzatması 4cm	38,00
	X6921015	Prima Stop Valf Uzatması 5cm	44,00
	X6921016	Prima Stop Valf Uzatması 6cm	50,00

Aramusluklar

	Kod	Koli	Fiyat
ÇAMAŞIR MAKİNESİ MUSLUĞU	69120	80 Adet	32,90
	69125 (Filtreli)	80 Adet	35,00

3/4 **Filtreli**

• **Küresel Aç-Kapa**

FİLTRELİ ARA MUSLUK	69100	120 Adet	29,70

3/8

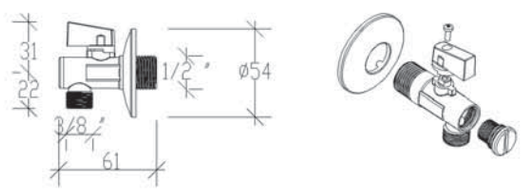

• **Küresel Aç-Kapa**

DUAL ÇATALLI MUSLUK	69110	40 Adet	65,00

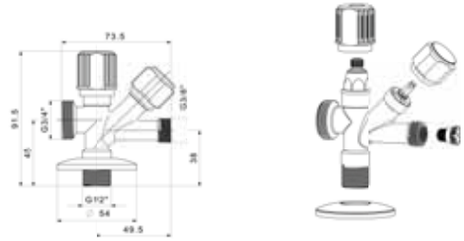

ÖZEL FİLTRE	69000	40 Adet	22,00

yeni

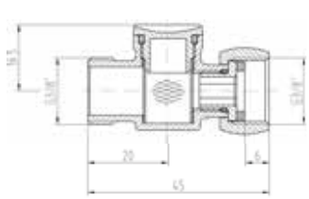

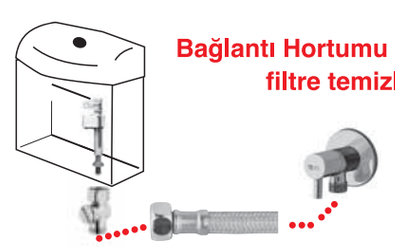

Bağlantı Hortumu sökülmeden filtre temizlenir.

Rain Bianco

- **Krom kaplı Rain sürgü seti**
  - **Ø22 krom kaplı paslanmaz ss 304 boru**
- **5+1 duş fonksiyonu**
  - **150 - 190cm uzayan duş spirali**
- **75cm su bağlantı spirali**
  - **Rain pirinç ayırıcı**

DUŞ KOLONLARI

	Kod	Koli	Fiyat
DUŞ KOLONU DİKEY MASAJ PASLANMAZ 304	58500	1	2.400,00

DUŞ KOLONU DİKEY MASAJ KOMPOZİT	58100 (Gri)	1	2.000,00
	58110 (Beyaz)	1	2.000,00

Tepe Duş Setleri
Hill

Sürgü	Kod	Koli	Fiyat
Hill	53135	5	650,00

HİLL SLIM

yeni

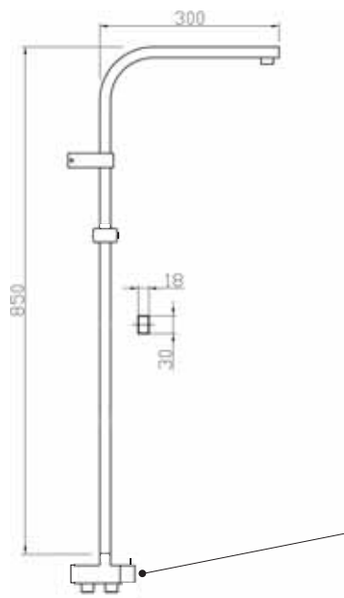

- Krom kaplı Hill sürgü seti
- Kare krom kaplı paslanmaz ss 304 boru
- 3+1 duş fonksiyonu
- 150cm İnce, çift kenetli örgülü duş spirali
- 75cm İnce, çift kenetli örgülü su bağlantı spirali
- Hill pirinç ayırıcı ve ss304 paslanmaz sabunluk

Hill
Paslanmaz Sürgü

Hill	53136	5	650,00

HİLL TETRA

yeni

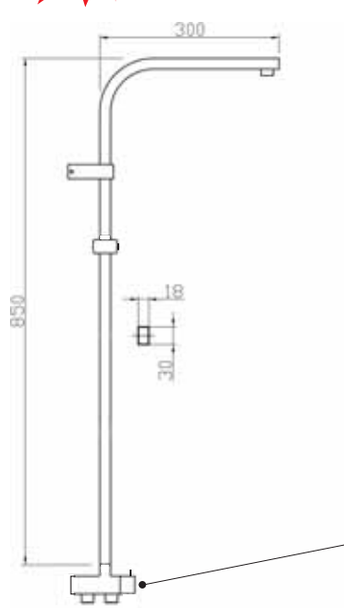

- Krom kaplı Hill sürgü seti
- Kare krom kaplı paslanmaz ss 304 boru
- 1+1 duş fonksiyonu
- 150cm İnce, çift kenetli örgülü duş spirali
- 75cm İnce, çift kenetli örgülü su bağlantı spirali
- Hill pirinç ayırıcı ve ss304 paslanmaz sabunluk

Hill
Paslanmaz Sürgü

Tepe Duş Setleri Rain-Plus

	Sürgü	Kod	Koli	Fiyat
RAIN-PLUS SLIM yeni	Rain-Plus	53235	5	400,00

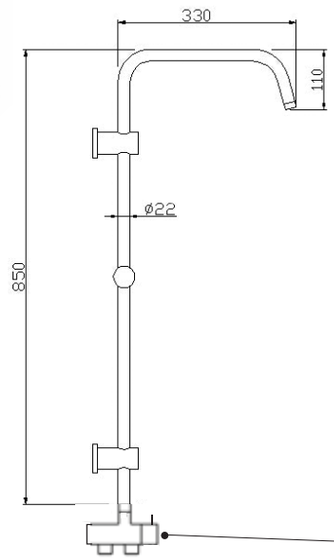

- Krom kaplı Rain-Plus sürgü seti
- Ø22 krom kaplı paslanmaz ss 304 boru
- 3+1 duş fonksiyonu
- 150cm İnce, çift kenetli örgülü duş spirali
- 75cm İnce, çift kenetli örgülü su bağlantı spirali
- Rain-Plus çatal tasarım pirinç ayırıcı

Rain
Paslanmaz 304 Boru

RAIN-PLUS TETRA yeni	Rain-Plus	53236	5	400,00

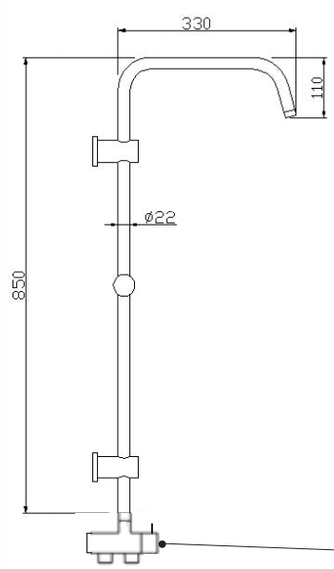

- Krom kaplı Rain-Plus sürgü seti
- Ø22 krom kaplı paslanmaz ss 304 boru
- 1+1 duş fonksiyonu
- 150cm İnce, çift kenetli örgülü duş spirali
- 75cm İnce, çift kenetli örgülü su bağlantı spirali
- Rain-Plus çatal tasarım pirinç ayırıcı

Rain
Paslanmaz 304 Boru

Tepe Duş Setleri Rain

	Sürgü	Kod	Koli	Fiyat
RAİN BİANCO	Rain	53276	5	326,00

Rain
Paslanmaz 304 Boru

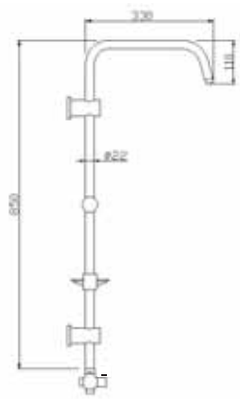

- Krom kaplı Rain sürgü seti
- Ø22 krom kaplı paslanmaz ss 304 boru
- 5+1 duş fonksiyonu
- 150 - 190cm uzayan duş spirali
- 75cm su bağlantı spirali
- Rain pirinç ayırıcı

RAİN TONDO	Rain	53230	5	326,00

Rain
Paslanmaz 304 Boru

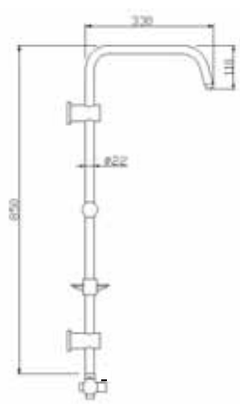

- Krom kaplı Rain sürgü seti
- Ø22 krom kaplı paslanmaz ss 304 boru
- 3+1 duş fonksiyonu
- 150 - 190cm uzayan duş spirali
- 75cm su bağlantı spirali
- Rain pirinç ayırıcı

RAİN QUADRO	Rain	53240	5	326,00

Rain
Paslanmaz 304 Boru

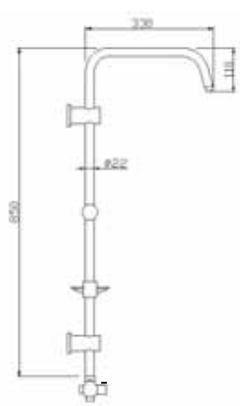

- Krom kaplı Rain sürgü seti
- Ø22 krom kaplı paslanmaz ss 304 boru
- 1+1 duş fonksiyonu
- 150 - 190cm uzayan duş spirali
- 75cm su bağlantı spirali
- Rain pirinç ayırıcı

Tepe Duş Setleri
Rain-Pratik

	Sürgü	Kod	Koli	Fiyat
RAİN-PRATİK 3F	Rain-Pratik	53250	5	272,00

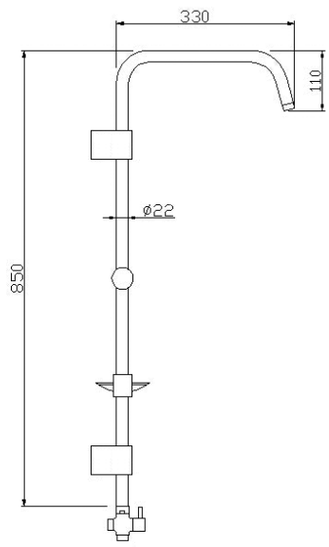

- Krom kaplı Rain-Pratik sürgü seti
- Ø22 krom kaplı paslanmaz ss 304 boru
- 3+1 duş fonksiyonu
- 150 - 190cm uzayan duş spirali
- 75cm su bağlantı spirali
- Rain-Pratik pirinç ayırıcı

Rain
Paslanmaz 304 Boru

RAİN-PRATİK 1F	Rain-Pratik	53260	5	272,00

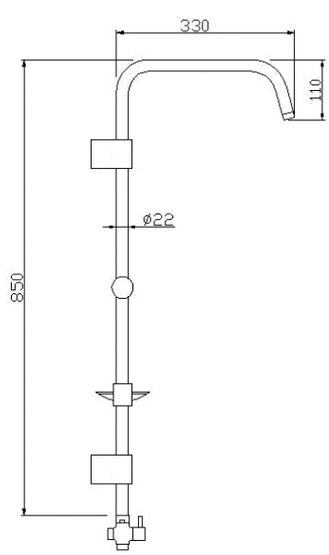

- Krom kaplı Rain-Pratik sürgü seti
- Ø22 krom kaplı paslanmaz ss 304 boru
- 1+1 duş fonksiyonu
- 150 - 190cm uzayan duş spirali
- 75cm su bağlantı spirali
- Rain-Pratik pirinç ayırıcı

Rain
Paslanmaz 304 Boru

Sürgülü Duş Setleri

Kod	Koli	Fiyat
51092	12	252,00

DUSH TETRA

yeni

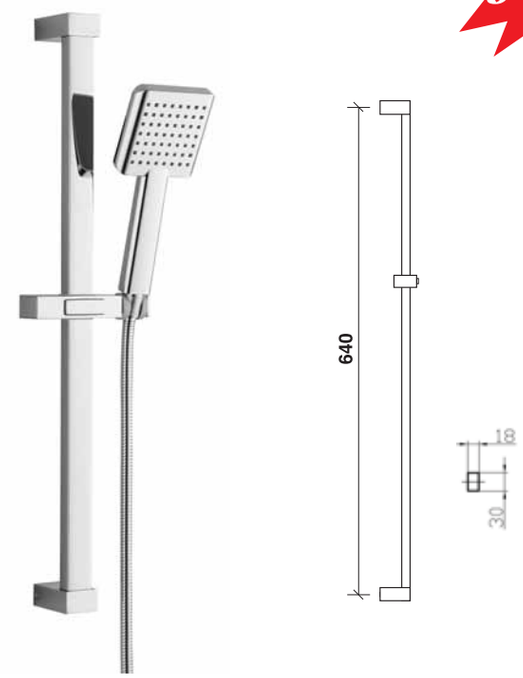

- Krom kaplı özel lüks sürgü seti
- Kare krom kaplı paslanmaz ss 304 boru
- Lüks krom tasarım el duşu
- İnce, çift kenetli örgülü duş spirali

1 FONKSİYONLU

51094	10	174,00

EPİK SLİM

yeni

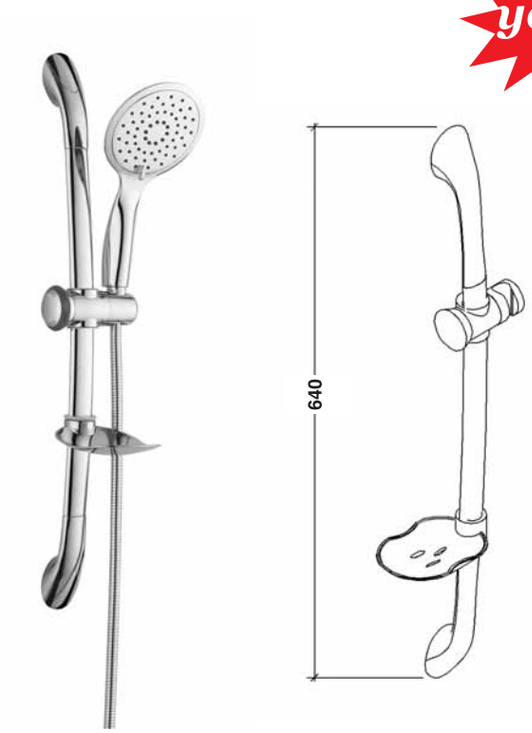

- Ergonomik krom kaplı oval sürgü seti
- Oval krom kaplı paslanmaz ss 304 boru
- Ultra ince tasarım el duşu
- İnce, çift kenetli örgülü duş spirali

3 FONKSİYONLU

Sürgülü Duş Setleri

Kod	Koli	Fiyat
51034 Bianco	12	161,00
51035 Tondo	12	153,00

DİNAMİK BİANCO - DİNAMİK TONDO

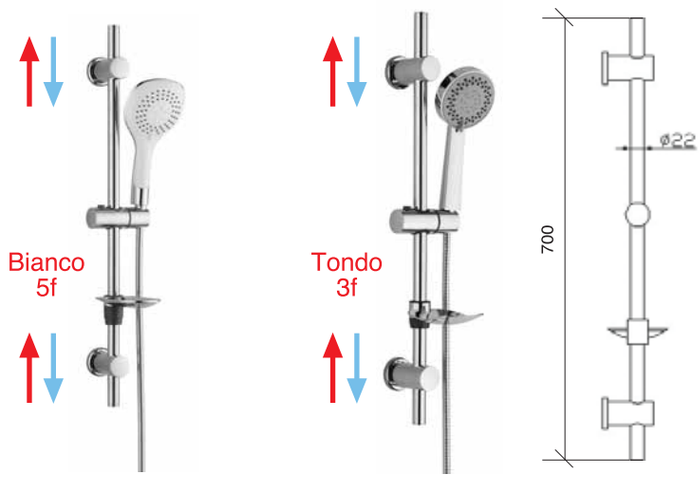

- Hareketli Rain sürgü seti
- Ø22 paslanmaz ss 304 boru
- Kireç kırıcılı kaliteli el duşu

Kayar sürgü takımı sayesinde eski duvar deliklerine uygundur.

CLASSİC

51060	24	116,00

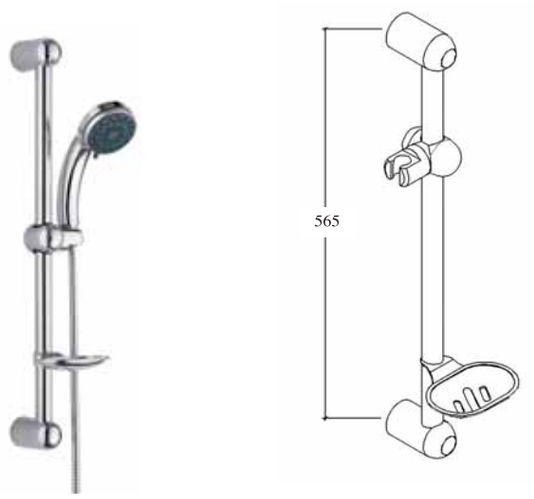

- Paslanmaz ss 304 sürgü seti
- Ø25 boru
- Ergonomik el duşu

ECON

51040	24	107,00

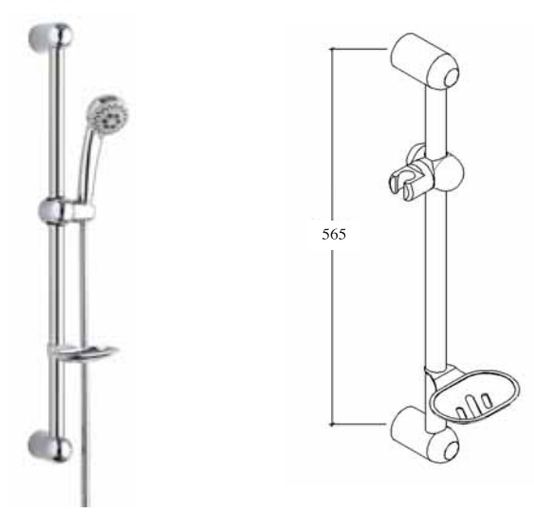

- Paslanmaz ss 304 sürgü seti
- Ø25 boru

Askılı Duş Setleri

	Kod	Koli	Fiyat
SLİM ASKILI	52020	12	98,00

- Ultra ince tasarım
- İnce, çift kenetli örgülü duş spirali

3FONKSİYONLU

STAR ASKILI	52050	12	95,00

yeni

- Lüks krom tasarım
- İnce, çift kenetli örgülü duş spirali

5FONKSİYONLU

TETRA / NERO ASKILI	52035 (Tetra)	12	88,00
	52036 (Nero)	12	88,00

yeni

TETRA

NERO

- Lüks krom tasarım
- İnce, çift kenetli örgülü duş spirali

1FONKSİYONLU

Askılı Duş Setleri

	Kod	Koli	Fiyat
BİANCO ASKILI	52065	12	79,00
TONDO ASKILI	52095	20	71,00
CLASSİC ASKILI	52060	20	73,00
ECON ASKILI	52040	20	64,00
ARYA ASKILI	52080	20	66,00

• **Kireç kırıcılı kaliteli tasarım**

• **Ergonomik tasarım**

• **Sade şık tasarım**

1FONKSİYONLU

Ankastre Duş Başlıkları

	Kod	Koli	Fiyat
TWIN	56350	20	38,00

yeni

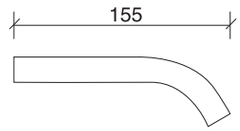

1 FONKSİYONLU

TROPY	56330	20	60,00

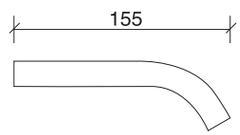

5 FONKSİYONLU

KROM ANKASTRE (UZUN BORULU)	56310	10	116,00

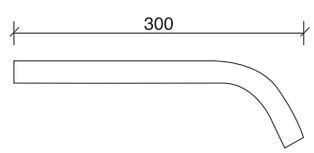

•Krom kaplı ss304 boru

1 FONKSİYONLU

UZUN BORU	56390	10	52,00

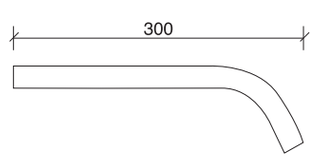

•Krom kaplı ss304 boru

Tepe Duş Başlıkları

	Kod	Koli	Fiyat
LUX	55220	5	220,00

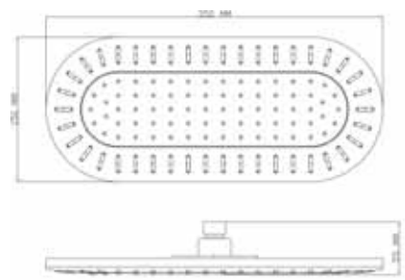

SLİM	55280	10	82,00

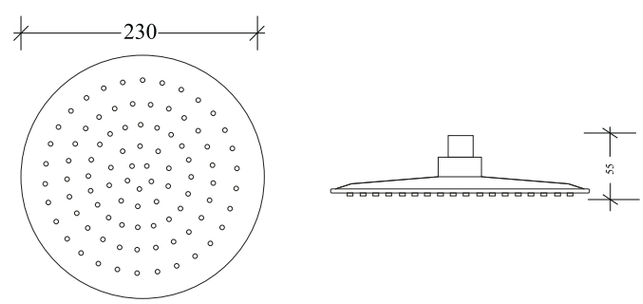

TETRA / NERO	55270 (Tetra)	10	80,00
	55250 (Nero)	10	80,00

TETRA

yeni

NERO

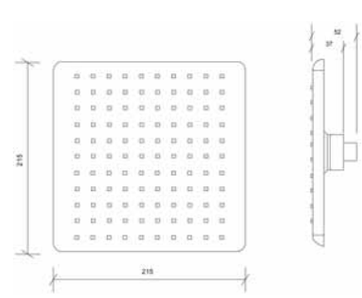

Tepe Duş Başlıkları

	Kod	Koli	Fiyat
BIANCO	55230	10	64,00

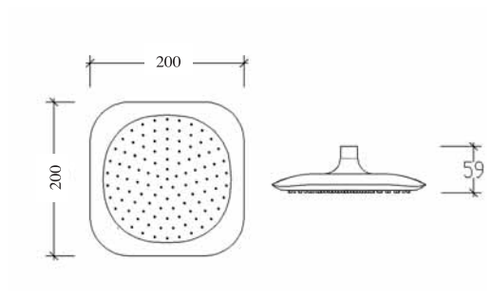

TONDO	55210	10	64,00

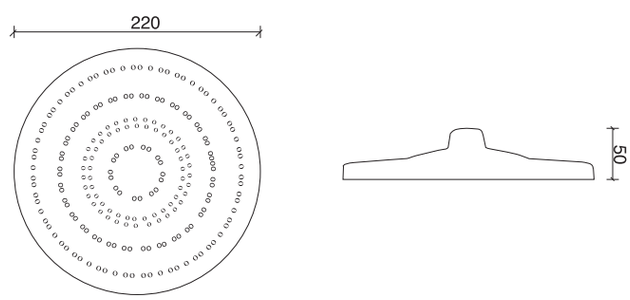

QUADRO	55200	10	64,00

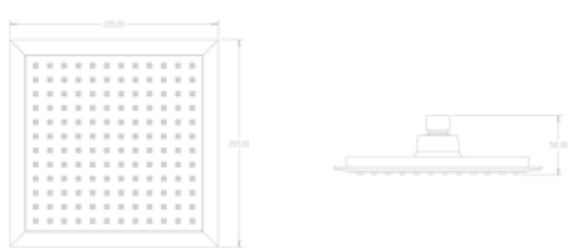

Duş Başlıkları

SLİM

	Kod	Koli	Fiyat
Blister	55075	10	51,00
Poşet	55076	50	44,00

STAR

yeni

	Kod	Koli	Fiyat
Blister	55050	10	48,00
Poşet	55051	50	41,00

TETRA / NERO

yeni

	Kod	Koli	Fiyat
Blister	55170 (Tetra)	10	41,00
Poşet	55171 (Tetra)	50	34,00
Blister	55055 (Nero)	10	41,00
Poşet	55056 (Nero)	50	34,00

1FONKSİYONLU

Duş Başlıkları

		Kod	Koli	Fiyat
BIANCO	Blister	55085	10	44,00
	Poşet	55086	50	37,00
TONDO	Blister	55095	15	36,00
	Poşet	55096	50	29,00
CLASSIC	Blister	55060	15	38,00
	Poşet	55061	50	31,00
ECON	Blister	55040	20	29,00
	Poşet	55041	100	22,00
ARYA	Blister	55180	15	31,00
	Poşet	55181	100	24,00

5f 5FONKSİYONLU

3f 3FONKSİYONLU

3f 3FONKSİYONLU

3f 3FONKSİYONLU

1 FONKSİYONLU

Spiraller

	Kod	Ölçü	Koli	Ambalaj	Fiyat
SPİRAL (Uzayan)	54000	150-190 cm	25	Vakumlu	23,50
	54001	150-190 cm	50	Poşetli	18,00
	54400	200-240 cm	25	Vakumlu	28,50
	54051	75 cm	25	Poset	11,50

SİLVER PVC SPİRAL (Dönerli)	54300	180 cm	25	Vakumlu	84,00

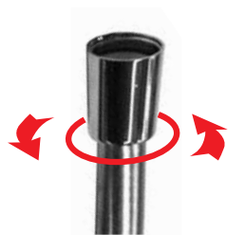

- **360° Dönerli**
- **Pirinç Somun**
- **Anti-twist özelliği sayesinde dolanıp kırılmaz**

SPİRAL (Örgülü - İnce Kenetli)	54100	150 cm	25	Vakumlu	27,00
	54101	150 cm	40	Poşetli	21,00

- **İnce, çift kenetli**
- **Örgülü spiral**

LUX KROMAJLI SPİRAL (Örgülü - İnce Kenetli)	54102	180 cm	25	Vakumlu	40,00

yeni

- **360° Dönerli**
- **Pirinç Somun**
- **Kromajlı lüks görünüm**
- **ince, çift kenetli**
- **Örgülü Spiral**
- **Anti-twist özelliği sayesinde dolanıp kırılmaz**

T Krom Lavabo Sifonu

- Krom kaplı pirinç lavabo sifonu
- Uzun çıkış borulu

Sifonlar - Lavabo

	Kod	Model	Koli	Fiyat
T KROM	95601	T	20	300,00

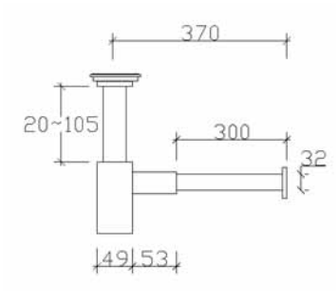

- **Krom kaplı pirinç lavabo sifonu**
- **Uzun çıkış borulu**

U KROM	95600	U	20	158,00

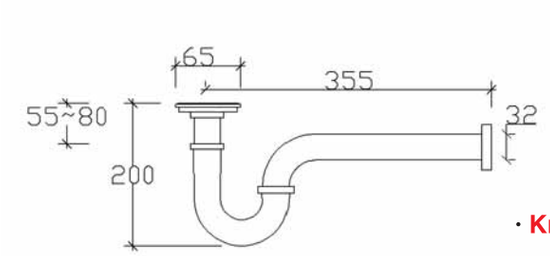

- **Krom kaplı pirinç lavabo sifonu**
- **Uzun çıkış borulu**

POP UP (Pirinç Kapaklı)	95602	Pirinç Kapaklı	25	94,00

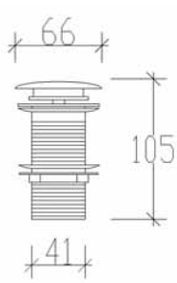

POP UP (Seramik Kapaklı)	95603	Seramik Kapaklı	25	97,00

yeni

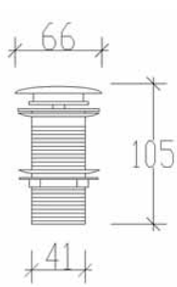

Troblenler

	Kod	Model	Koli	Fiyat
OTOMATİK KÜVET TROBLENİ	91010	Ø 50 çıkışlı (Körüksüz)	10	89,00
	91030	Ø 32 çıkışlı (Körüklü)	10	95,00
	91050	Ø 50 çıkışlı (Körüklü)	10	95,00

(Körüksüz)

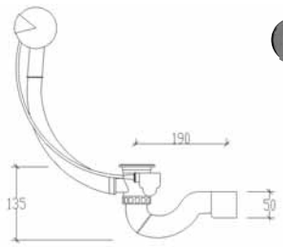

(Körüklü)

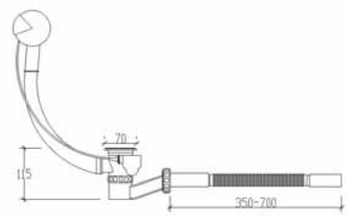

POP-UP'li OTOMATİK KÜVET TROBLENİ yeni	91210	Ø 50 çıkışlı (Körüksüz)	25	56,00
	91230	Ø 32 çıkışlı (Körüklü)	20	62,00
	91250	Ø 50 çıkışlı (Körüklü)	20	62,00

(Körüksüz)

(Körüklü)

KÜVET TROBLENİ	91101	Ø 50 çıkışlı (Körüksüz)	25	40,00
	91103	Ø 32 çıkışlı (Körüklü)	20	46,00
	91105	Ø 50 çıkışlı (Körüklü)	20	46,00

(Körüksüz)

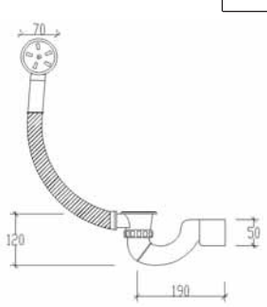

(Körüklü)

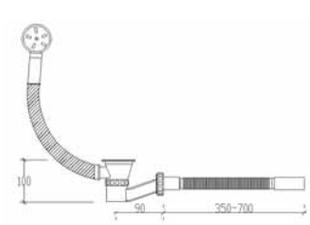

Troblenler

	Kod	Model	Koli	Fiyat
DUŞ TROBLENİ	91201	Ø 50 çıkışlı	25	16,00
DUŞ TROBLENİ (KÖRÜKLÜ)	91203	Ø 32 çıkışlı	20	22,00
	91205	Ø 50 çıkışlı	20	
AQUA DUŞ TROBLENİ (KÖRÜKLÜ)	91206	Ø 32 çıkışlı	25	38,00
	91209	Ø 50 çıkışlı	25	
AQUA DUŞ TROBLENİ	91208	Ø 50 çıkışlı	25	48,00
MAGIC FLEX (KÖRÜKLÜ) Ç/B çıkışlı	92000	Ø 32 çıkışlı	50	16,60
	92002	Ø 50 çıkışlı	50	
	92003	Ø 32 çıkışlı	50	18,60
	92005	Ø 50 çıkışlı	50	
KÖRÜKLÜ KLOZET KADASI	95500	Kada	25	41,00

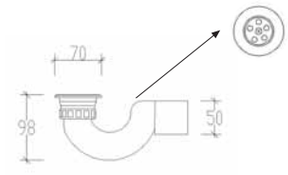

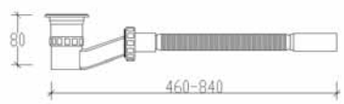

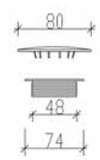

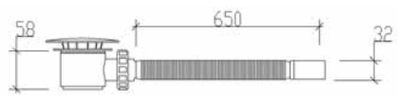

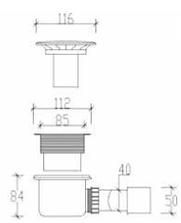

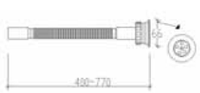

• L - çıkış borulu

Fiyatlarımız tavsiye edilen azami satış fiyatıdır ve KDV dahil değildir.
Tema Yapı Malz. San. Tic. Ltd. Şti'nin ürünler ve teknik detaylarda değişiklik yapma hakkı saklıdır.

Duş Kanalları

Kod	Model	Koli	Fiyat
93736	60 cm çerçeveli	1	152,00
93738	80 cm çerçeveli	1	180,00

Tek Ürün 2 Seçenek

Paslanmaz veya Seramik

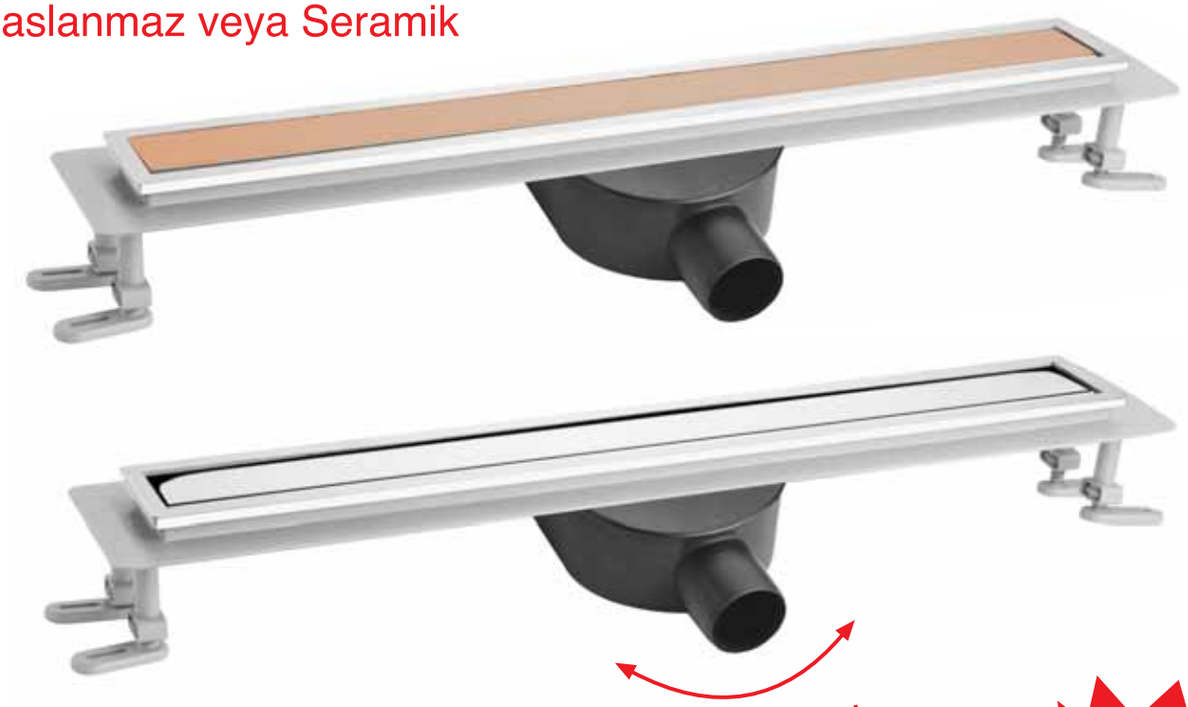

360° DÖNERLİ

yeni

Paslanmaz Çerçeveli Duş Kanalı

- Paslanmaz SS304 Süzgeç
- Koku Giderilici
- Yükseklik Ayarlı
- Estetik Görüntü
- Kolay Montaj

Dolu

Seramik Desenli

Fiyatlarımız tavsiye edilen azami satış fiyatıdır ve KDV dahil değildir.
Tema Yapı Malz. San. Tic. Ltd. Şti'nin ürünler ve teknik detaylarda değişiklik yapma hakkı saklıdır.

Duş Kanalları

DUŞ KANALI

Plastik Gövdeli (33cm)

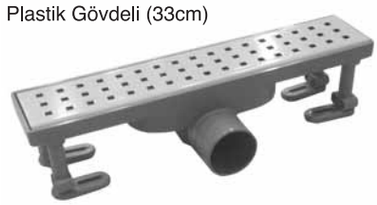

Plastik Gövdeli Etekli

Plastik Gövdeli Etekli İzalasyonlu

Kod	Model	Koli	Fiyat
93743	33 cm	1	72,00
93764	40 cm Etekli	1	80,00
93765	50 cm Etekli	1	92,00
93766	60 cm Etekli	1	108,00
93768	80 cm Etekli	1	132,00
93774	40 cm Etekli İzalasyonlu	1	110,00
93775	50 cm Etekli İzalasyonlu	1	128,00
93776	60 cm Etekli İzalasyonlu	1	150,00
93778	80 cm Etekli İzalasyonlu	1	186,00

Kare

Rain

Bahn

Dolu

Yer Sifonları

KARE YER SİFONU
PASLANMAZ SÜZGEÇLİ
304 KALİTE

10x10

360° Dönerli

Yandan	93211	Ø 32	60	6,90
	93210	Ø 50	50	
Alttan	93212	Ø 50	60	

yeni

RAF
Yuvarlak Havluluk

- Kaliteli parlak plastik yüzey
- Krom kaplı zamak sağlam gövde.
- 10mm çapında borular
- Pencereli kutu ambalaj

ÖZEL RENK SEÇİMLERİNİZ İÇİN LÜTFEN TERMİN ve FİYAT İSTEYİNİZ

RAF

	Kod	Koli	Fiyat
RAF TUVALET KAĞITLIK (Kapaksız) yeni	74123	4 Adet	142,00
	74123-1 (Altın)	4 Adet	208,00

RAF KAĞIT HAVLULUK (Kapaksız) yeni	74124	4 Adet	164,00
	74124-1 (Altın)	4 Adet	230,00

RAF UZUN HAVLULUK yeni	74125	3 Adet	208,00
	74125-1 (Altın)	3 Adet	274,00

RAF YUVARLAK HAVLULUK yeni	74126	4 Adet	170,00
	74126-1 (Altın)	4 Adet	236,00

Fiyatlarımız tavsiye edilen azami satış fiyatıdır ve KDV dahil değildir.
Tema Yapı Malz. San. Tic. Ltd. Şti'nin ürünler ve teknik detaylarda değişiklik yapma hakkı saklıdır.

Kağıt Havluluk
(Kapaklı)

- Krom kaplı ss304 paslanmaz boru kullanılmıştır.
- Krom kaplı zamak gövde kullanılmıştır.
- Kapaklar paslanmaz ss304 malzemedir.
- Kutu ambalaj

Yuvarlak Havluluk
Tam Beyaz - Tam Altın

Bornoz Askılık
Local Titan - Local Altın

ÖZEL RENK SEÇİMLERİNİZ İÇİN LÜTFEN TERMİN ve FİYAT İSTEYİNİZ

	Kod	Koli	Fiyat
ETAJER yeni	71001	4 Adet	158,00
	71001-1 (Tam Altın) 71001-3 (Tam Beyaz)	4 Adet	250,00
	71501-1 (Local Altın) 71501-2 (Local Titan)	4 Adet	210,00

SABUNLUK yeni	71003	12 Adet	71,00
	71003-1 (Tam Altın) 71003-3 (Tam Beyaz)	12 Adet	112,00
	71503-1 (Local Altın) 71503-2 (Local Titan)	12 Adet	95,00

DİŞ FIRÇALIK yeni	71004	12 Adet	71,00
	71004-1 (Tam Altın) 71004-3 (Tam Beyaz)	12 Adet	112,00
	71504-1 (Local Altın) 71504-2 (Local Titan)	12 Adet	95,00

	Kod	Koli	Fiyat
KAĞITLIK (Kapaklı)	71009	10 Adet	85,00
	71009-1 (Tam Altın) 71009-3 (Tam Beyaz)	10 Adet	182,00
	71509-1 (Local Altın) 71509-2 (Local Titan)	10 Adet	118,00

KAĞITLIK (Kapaksız)	71010	12 Adet	60,00
	71010-1 (Tam Altın) 71010-3 (Tam Beyaz)	12 Adet	110,00
	71510-1 (Local Altın) 71510-2 (Local Titan)	12 Adet	93,00

KAĞIT HAVLULUK (Kapaklı)	71007	4 Adet	112,00
	71007-1 (Tam Altın) 71007-3 (Tam Beyaz)	4 Adet	222,00
	71507-1 (Local Altın) 71507-2 (Local Titan)	4 Adet	154,00

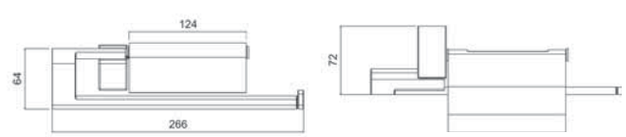

KAĞIT HAVLULUK (Kapaksız)	71006	4 Adet	87,00
	71006-1 (Tam Altın) 71006-3 (Tam Beyaz)	4 Adet	150,00
	71506-1 (Local Altın) 71506-2 (Local Titan)	4 Adet	129,00

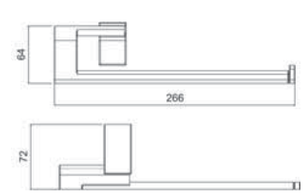

	Kod	Koli	Fiyat
UZUN HAVLULUK	71005	8 Adet	111,00
	71005-1 (Tam Altın) 71005-3 (Tam Beyaz)	8 Adet	210,00
	71505-1 (Local Altın) 71505-2 (Local Titan)	8 Adet	148,00

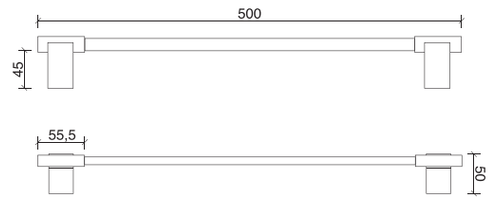

YUVARLAK HAVLULUK	71008	8 Adet	88,00
	71008-1 (Tam Altın) 71008-3 (Tam Beyaz)	8 Adet	154,00
	71508-1 (Local Altın) 71508-2 (Local Titan)	8 Adet	102,00

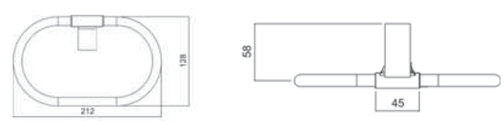

BORNOZ ASKILIĞI (2'li)	71023	15 Adet	44,00
	71023-1 (Tam Altın) 71023-3 (Tam Beyaz)	15 Adet	82,00
	71523-1 (Local Altın) 71523-2 (Local Titan)	15 Adet	66,00

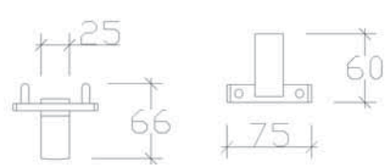

KLOZET FIRÇASI yeni	71018	4 Adet	126,00
	71018-1 (Tam Altın) 71018-3 (Tam Beyaz)	4 Adet	212,00
	71518-1 (Local Altın) 71518-2 (Local Titan)	4 Adet	150,00

Kare Bornoz Askılığı

Kare Şekil Bağlantı Sayesinde Ürün Gevşemez.

- **Krom kaplı zamak misket kullanılmıştır.**
- **Rozet, kapak, çubuk ve boru paslanmaz ss304 malzemedir.**
- **Kare aksesuarlar blister ambalajlıdır.**

Kare

	Kod	Koli	Fiyat
ETAJER	71701	6 Adet	86,00

SABUNLUK	71703	12 Adet	54,00

DİŞ FIRÇALIK	71704	12 Adet	54,00

Kare

	Kod	Koli	Fiyat
KAĞITLIK (Kapaklı)	71711	10 Adet	53,00

KAĞITLIK (Kapaksız)	71710	12 Adet	43,00

KAĞIT HAVLULUK (Kapaklı)	71715	4 Adet	65,00

KAĞIT HAVLULUK (Kapaksız)	71714	4 Adet	55,00

Kare

	Kod	Koli	Fiyat
UZUN HAVLULUK (40 cm)	71706	8 Adet	63,00

YUVARLAK HAVLULUK	71708	8 Adet	50,00

BORNOZ ASKILIĞI (2'li)	71723	15 Adet	31,00

KLOZET FIRÇASI	71718	4 Adet	106,00

71234-L 3'lü Döner Havluluk-L (Mare)

TASARIM TESCİLİ

ÖZEL KIRILMAZ **KAYNAKSIZ** GEÇME SİSTEM

Uzun "L" Şekil Lüks Misket Kullanılmıştır.

- **Krom kaplı ss304 paslanmaz rozet kullanılmıştır.**
- **Misketler pirinç veya zamak malzemedir.**
- **Kapaklar, çubuklar ve borular paslanmaz 304 malzemedir.**

Mare Ekstra Aksesuar Serisi

yeni

Model	Kod	Koli	Fiyat
Etajer-L	71201-L	5 Adet	124,00
Muhafazalı Etajer-L	71202-L	5 Adet	196,00
Bekletmeli Kağıtlık-L (Kapaklı)	71213-L (Poşetli)	8 Adet	83,00
Bekletme-L	71212-L (Poşetli)	8 Adet	56,00
Uzun Havluluk-L (50cm)	71205-L	8 Adet	75,00
İkili Uzun Havluluk	71232	10 Adet	114,00
3'lü Döner Havluluk-L (Mare)	71234-L	10 Adet	214,00
Oval Sabunluk	71217	10 Adet	87,00
Rozetli Süngerlik	71216	8 Adet	96,00
Tekli Askılık-L	71222-L	15 Adet	35,00
3'lü Döner Askılık-L (Mare)	71225-L	4 Adet	162,00

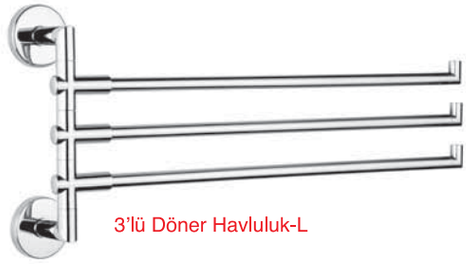

3'lü Döner Havluluk-L

3'lü Döner Askılık-L

50 cm

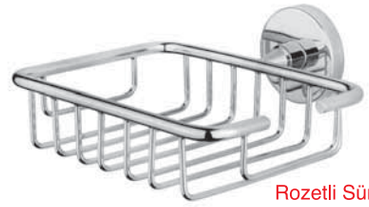

Rozetli Süngerlik

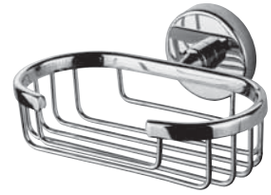

Oval Sabunluk

71204
Diş Fırcalık

- Krom kaplı ss304 paslanmaz rozet kullanılmıştır.
- Misketler pirinçtir ve çemberler zamak malzemedir.
- Kapaklar, çubuklar ve borular paslanmaz 304 malzemedir.
- Mare aksesuarlar blister ambalajlıdır.

	Kod	Koli	Fiyat
ETAJER	71201	5 Adet	84,00

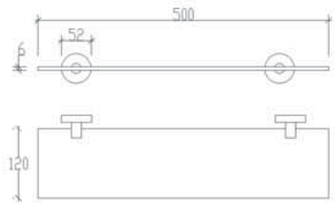

SABUNLUK	71203	12 Adet	49,00

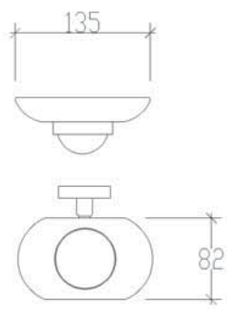

DİŞ FIRÇALIK	71204	12 Adet	49,00

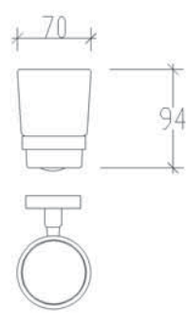

SIVI SABUNLUK	71219	8 Adet	62,00

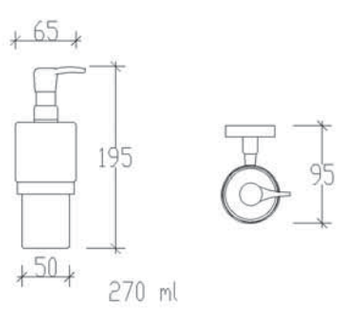

	Kod	Koli	Fiyat
KAĞITLIK (Kapaklı)	71211	12 Adet	58,00

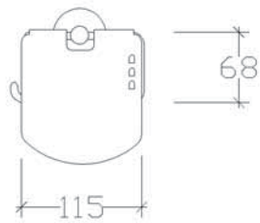

KAĞITLIK	71210	12 Adet	44,00

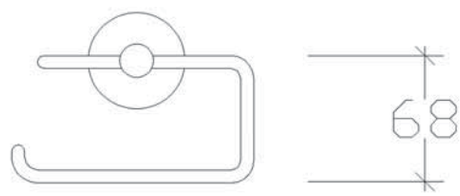

KAĞIT HAVLULUK (Kapaklı)	71215	10 Adet	67,00

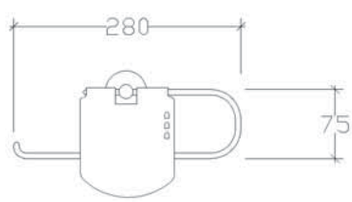

KAĞIT HAVLULUK	71214	10 Adet	53,00

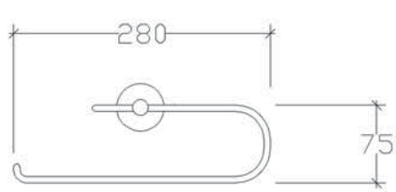

	Kod	Koli	Fiyat
UZUN HAVLULUK	71206 (40 cm)	8 Adet	68,00

40 cm

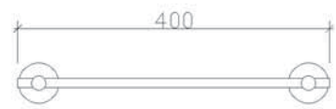

YUVARLAK HAVLULUK	71208	8 Adet	46,00

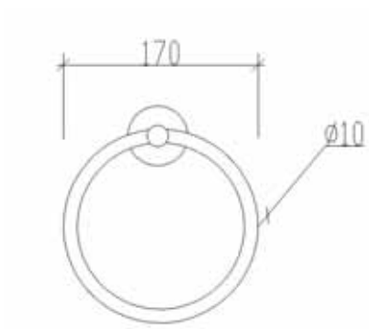

2'Lİ ASKILIK	71223	15 Adet	38,00

KLOZET FIRÇASI (Cam)	71218	4 Adet	104,00

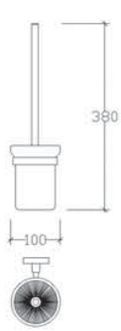

Yuvarlak Havluluk

- Krom kaplı pirinç veya zamak misket kullanılmıştır.
- Rozet, kapak, çubuk ve boru paslanmaz 304 malzemedir.
- Solo aksesuarlar blister ambalajlıdır.

Solo

	Kod	Koli	Fiyat
ETAJER	71401	6 Adet	53,00

SABUNLUK	71403	12 Adet	39,00

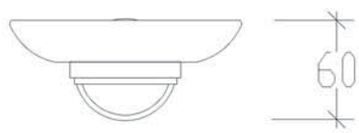

DİŞ FIRÇALIK	71404	12 Adet	39,00

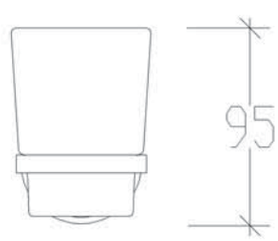

SIVI SABUNLUK	71419	8 Adet	52,00

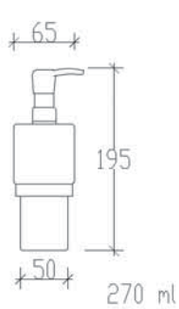

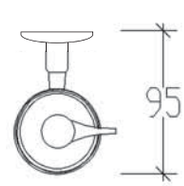

Solo

	Kod	Koli	Fiyat
KAĞITLIK (Kapaklı)	71411	12 Adet	45,00

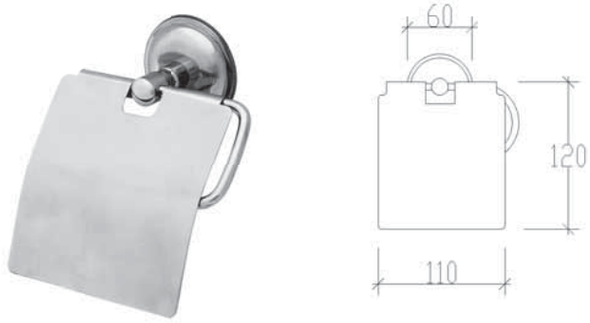

KAĞITLIK (Kapaksız)	71410	12 Adet	35,00

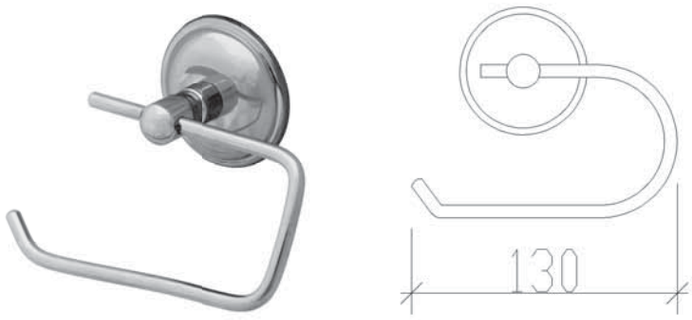

KAĞIT HAVLULUK (Kapaklı)	71415	10 Adet	54,00

KAĞIT HAVLULUK	71414	10 Adet	44,00

Solo

	Kod	Koli	Fiyat
UZUN HAVLULUK (40 cm)	71406	8 Adet	52,00

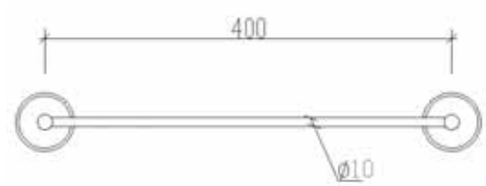

YUVARLAK HAVLULUK	71408	8 Adet	38,00

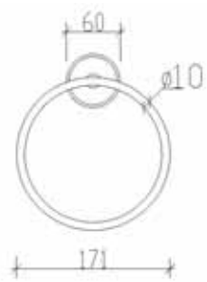

BORNOZ ASKILIĞI (2'li)	71423	15 Adet	19,00

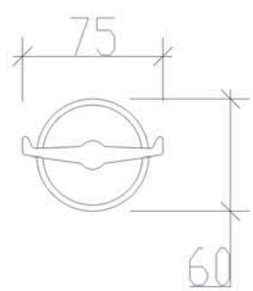

KLOZET FIRÇASI	71418	4 Adet	81,00

yeni

Parlak Eko Kağıtlık

TASARIM TESCİLİ

Patentli Özel
Setüskursuz
Montaj
Sistemi

Tamamen
Paslanmaz 304
Aksesuar

- Tenox Parlak Eko aksesuarlar sağlam, baskılı ve askılıklı poşet ambalajlıdır.

Tenox Parlak Eko

	Kod	Koli	Fiyat
PARLAK EKO KAĞITLIK (Kapaksız) yeni	71910	10 Adet	26,00
PARLAK EKO KAĞIT HAVLULUK (Kapaksız) yeni	71914	4 Adet	38,00
PARLAK EKO UZUN HAVLULUK yeni	71906	8 Adet	45,00
PARLAK EKO YUVARLAK HAVLULUK yeni	71908	8 Adet	34,00
PARLAK EKO BORNOZ ASKILIĞI yeni	71922	15 Adet	18,00

Tenox
Mat Saten

Tenox Mat Saten

yeni

Model	Kod	Koli	Fiyat
Etajer	71301	5 Adet	102,00
Sabunluk	71303	12 Adet	65,00
Diş Fırçalık	71304	12 Adet	65,00
Kağıtlık (Kapaklı)	71311	12 Adet	64,00
Kağıtlık (Kapaksız)	71310	12 Adet	50,00
Uzun Havluluk	71306	8 Adet	93,00
Yuvarlak Havluluk	71308	8 Adet	68,00
Bornoz Askılık (2'li)	71323	15 Adet	53,00
Klozet Fırçası	71318	4 Adet	112,00

SATEN MAT SS304

Tamamen Paslanmaz 304 Aksesuar

- Paslanmaz 304 rozet ve misket kullanılmıştır.
- Kapaklar, çubuklar ve borular paslanmaz 304 malzemedir.
- Paslanmaz 304 duvar bağlantısı kullanılmıştır.
- Tenox aksesuarlar blister ambalajlıdır.

Fiyatlarımız tavsiye edilen azami satış fiyatıdır ve KDV dahil değildir.
Tema Yapı Malz. San. Tic. Ltd. Şti'nin ürünler ve teknik detaylarda değişiklik yapma hakkı saklıdır.

Tenox
Mat Saten

Tenox Mat Saten

yeni

Model	Kod	Koli	Fiyat
Düz Kağıtlık	71351	5 Adet	106,00
Düz Kağıt Havluluk	71352	12 Adet	160,00
Düz Yuvarlak Havluluk	71353	12 Adet	186,00
Köşe Süngerlik (Tekli)	71354	12 Adet	164,00
Set Askılık (2'li)	71362	15 Adet	48,00
Set Askılık (3'lü)	71363	15 Adet	61,00
Set Askılık (4'lü)	71364	15 Adet	76,00

SATEN MAT SS304

Tamamen Paslanmaz 304 Aksesuar

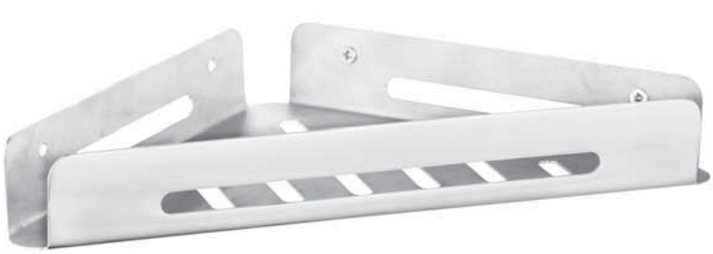

TASARIM TESCİLİ

TENOX TAMAMLAYICI

Vega Ayna

Kaliteli Flotal Ayna

Sağlam Galvanizli Askı Aparatı

Ayna Sırrına Zarar Vermeyen Sertifikalı Silikon Yapıştırıcı

Köpüklü Koruyuculu Ambalajlama

Aynalar

	Kod	Koli	Fiyat
KARE BEYAZ	76007	5 Adet	230,00

Beyaz Cam Üzerine Ayna

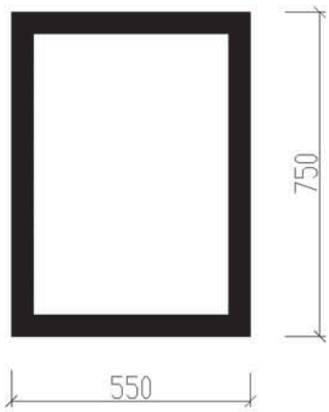

OVAL BEYAZ	76008	5 Adet	260,00

Beyaz Cam Üzerine Ayna

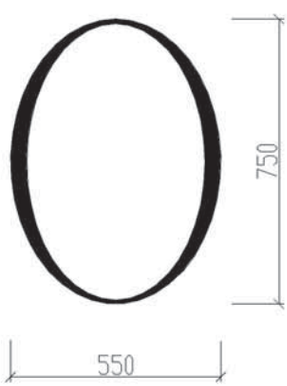

MAFSALLI MAKYAJ AYNASI	81007	20 Adet	196,00

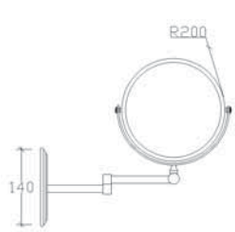

Pirinç Çerçeveli

Aynalar

	Kod	Koli	Fiyat
VEGA	76011	5 Adet	140,00

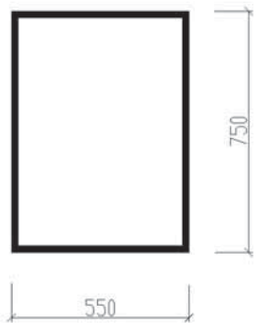

ELIPS	76014	5 Adet	150,00

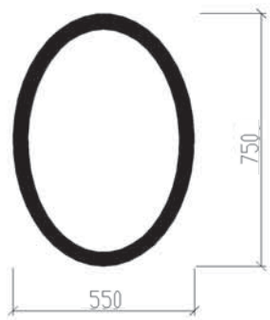

DALGA	76016	5 Adet	150,00

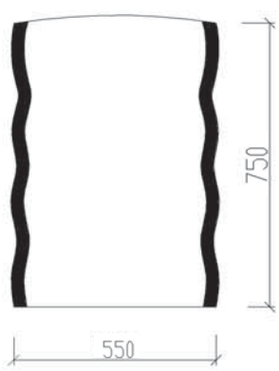

YENİ PERA	76012	5 Adet	130,00

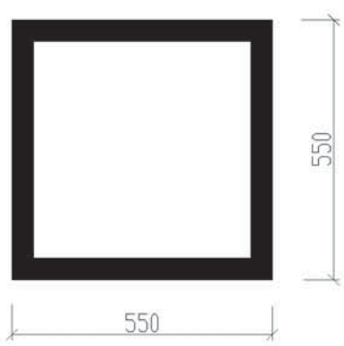

Aynalar

	Kod	Koli	Fiyat
SOLO 1	76024	5 Adet	70,00

SOLO 4	76028	5 Adet	70,00

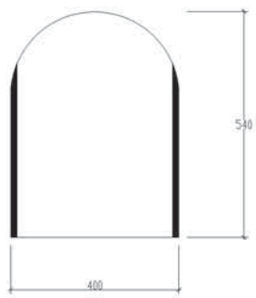

SOLO 5	76030	5 Adet	70,00

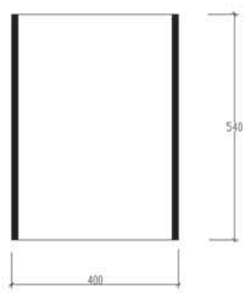

HOTEL	76022	5 Adet	68,00

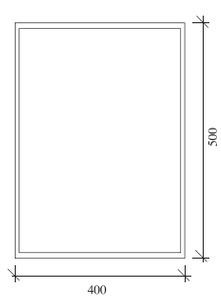

yeni

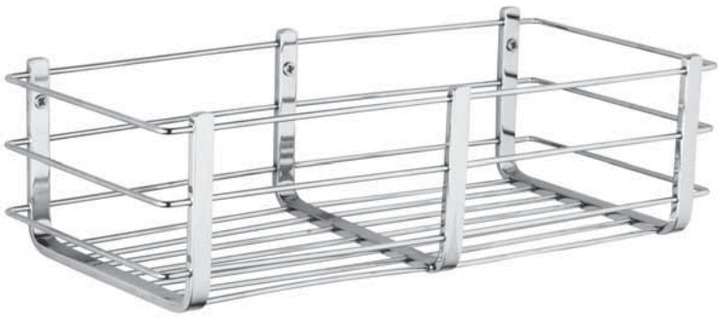

• ss304 Parlak Paslanmaz

Tel Süngerlik 30x15cm
74046

• Parlak Polisaj
ss304 Paslanmaz Çelik

Açılı Küvet Tutamağı
74210

yeni

• Parlak Polisaj
ss304 Paslanmaz Çelik

Film Raf Havluluk
74121

		Kod	Koli	Fiyat
PİRİNÇ TEL SÜNGERLİK 18x18	Tekli	74011	12 Adet	82,00
	2'li	74012	6 Adet	174,00
	3'lü	74013	4 Adet	266,00

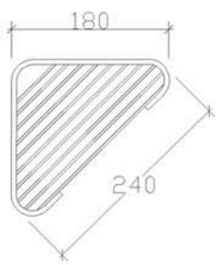

Krom kaplı pirinç malzeme

PİRİNÇ TEL SÜNGERLİK 20x20	Tekli	74001	12 Adet	94,00
	2'li	74002	6 Adet	200,00
	3'lü	74003	4 Adet	310,00

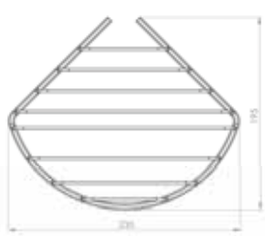

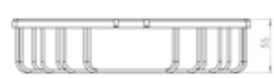

Krom kaplı pirinç malzeme

PİRİNÇ TEL SÜNGERLİK (YATAY)	74041 (30x15cm)	8 Adet	124,00
	74034 (20x10cm)	12 Adet	88,00

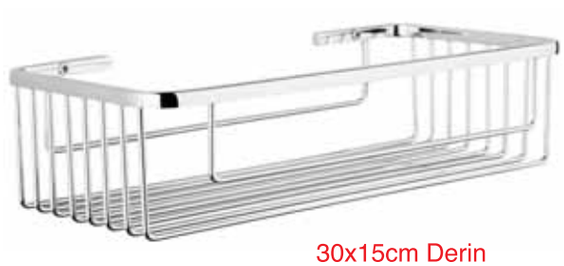

30x15cm Derin

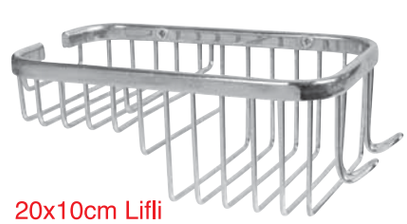

20x10cm Lifli

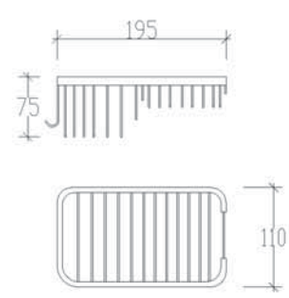

Krom kaplı pirinç malzeme

PASLANMAZ TEL SÜNGERLİK 18x18

	Kod	Koli	Fiyat
Tekli	74051-k	12 Adet	50,00
2'li	74052-k	6 Adet	106,00
3'lü	74053-k	4 Adet	160,00

kutu ambalaj

ss304 kalite
parlak paslanmaz malzeme

PASLANMAZ TEL SÜNGERLİK 20x20

yeni

Tekli	74071	12 Adet	60,00
2'li	74072	6 Adet	128,00
3'lü	74073	4 Adet	194,00

kutu ambalaj

TASARIM TESCİLİ

ss304 kalite
parlak paslanmaz malzeme

PASLANMAZ TEL SÜNGERLİK (YATAY)

yeni

74046 (30x15cm)	8 Adet	98,00
74048 (20x10cm)	12 Adet	68,00

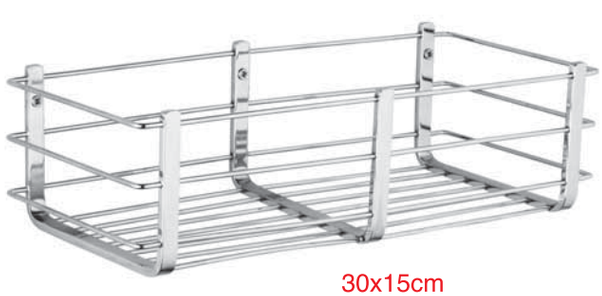

30x15cm

20x10cm

ss304 kalite
parlak paslanmaz malzeme

Kod	Koli	Fiyat
74132	6 Adet	150,00

DÖNER HAVLULUK (2'li)

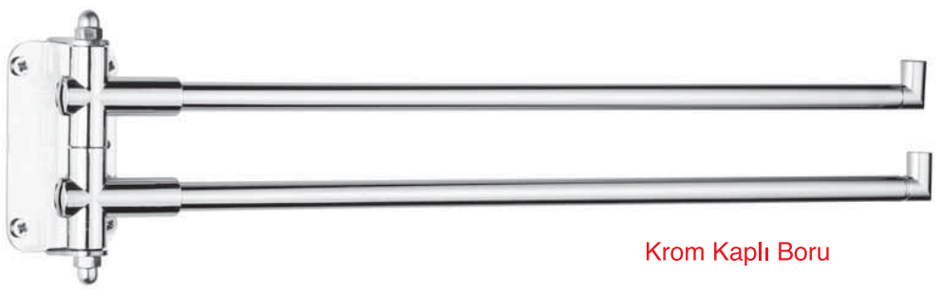

Krom Kaplı Boru

ss304 kalite
parlak paslanmaz kalın saç

TASARIM TESCİLİ

ÖZEL KIRILMAZ **KAYNAKSIZ**
GEÇME SİSTEM

PREMİUM RAF HAVLULUK	74101	6 Adet	400,00

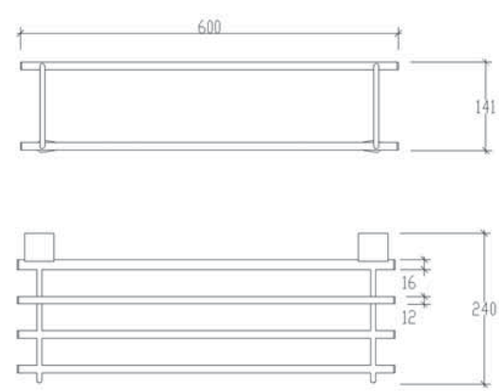

Krom Kaplı Pirinç

	Kod		Koli	Fiyat
SÜNGERLİ KÜVET TUTAMAĞI	74208	Ø18	5 Adet	128,00
	74228	Ø25	5 Adet	144,00

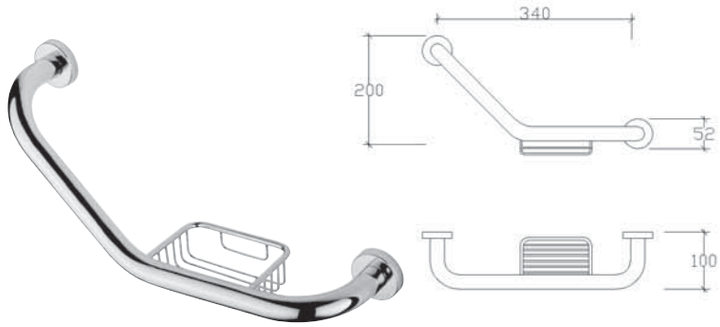

parlak polisaj

PASLANMAZ 304

KOROZYONA KARŞI 10 YIL GARANTİLİ

	Kod		Koli	Fiyat
AÇILI KÜVET TUTAMAĞI	74210	Ø18	5 Adet	88,00
	74230	Ø25	5 Adet	104,00

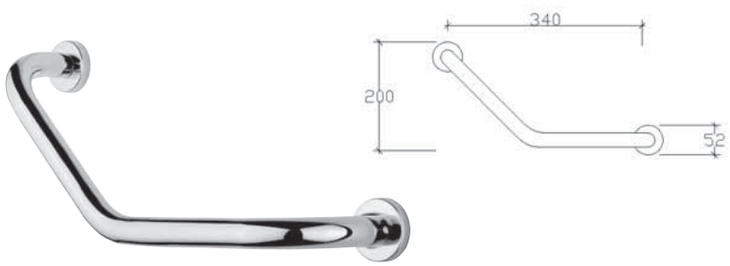

parlak polisaj

PASLANMAZ 304

KOROZYONA KARŞI 10 YIL GARANTİLİ

		Kod		Koli	Fiyat
KÜVET TUTAMAĞI	20cm	74215	Ø18	5 Adet	68,00
	30cm	74216	Ø18	5 Adet	75,00
	50cm	74217	Ø18	5 Adet	90,00
	30cm	74236	Ø25	5 Adet	86,00
	50cm	74237	Ø25	5 Adet	105,00

parlak polisaj

PASLANMAZ 304

KOROZYONA KARŞI 10 YIL GARANTİLİ

	Kod	Koli	Fiyat
DESTEKLİ RAF HAVLULUK	74117	6 Adet	252,00

parlak polisaj

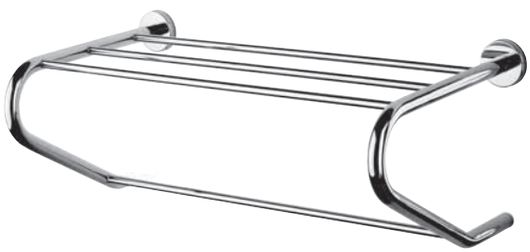

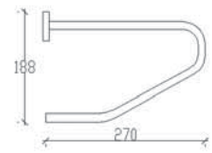

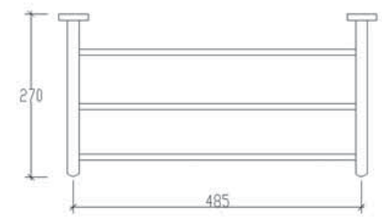

PASLANMAZ 304

KOROZYONA KARŞI 10 YIL GARANTİLİ

RAF HAVLULUK	74119	8 Adet	260,00

parlak polisaj

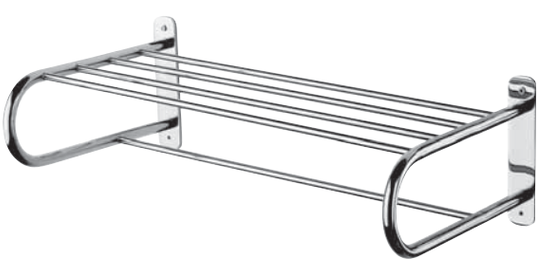

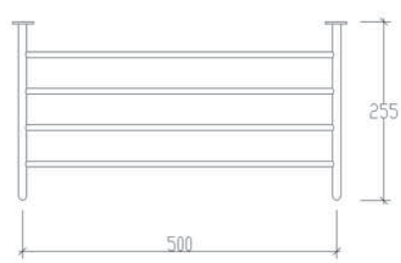

PASLANMAZ 304

KOROZYONA KARŞI 10 YIL GARANTİLİ

FİLM RAF HAVLULUK	74121	8 Adet	210,00

yeni

parlak polisaj

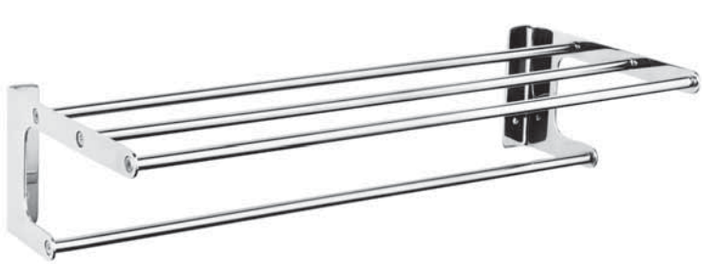

TASARIM TESCİLİ

PASLANMAZ 304

KOROZYONA KARŞI 10 YIL GARANTİLİ

Set Askılar

FİLM SET ASKILIK

	Kod	Koli	Fiyat
2'li	74342	15 Adet	33,00
3'lü	74343	15 Adet	43,00
4'lü	74344	15 Adet	55,00

TASARIM TESCİLİ

• **Paslanmaz 304 malzemedir**

PRİMA SET ASKILIK

3'lü	74303	15 Adet	47,00
4'lü	74304	15 Adet	59,00
5'lİ	74305	15 Adet	73,00

•**Zamak üzeri krom kaplıdır.**

DÖNER ASKILIK (3'lü)

74313	6 Adet	146,00

yeni

ss304 kalite
parlak paslanmaz kalın saç

TASARIM TESCİLİ

ÖZEL KIRILMAZ **KAYNAKSIZ**
GEÇME SİSTEM

Fiyatlarımız tavsiye edilen azami satış fiyatıdır ve KDV dahil değildir.
Tema Yapı Malz. San. Tic. Ltd. Şti'nin ürünler ve teknik detaylarda değişiklik yapma hakkı saklıdır.

Set Üstü Serisi

		Kod	Koli	Fiyat
SiLVA	Montajlı	81205	16 Adet	66,00
	Set Üstü	81207	16 Adet	60,00

304 Kalite Paslanmaz

DALİ (Krom)	81208	12 Adet	57,00

304 Kalite Paslanmaz

DALİ (Cam)	81209	12 Adet	42,00

SANDY

Sabunluk	74203	6	34,00
Diş Fırçalık	74204	8	34,00

Krom Kaplı Pirinç

RUBY

Sabunluk	74201	5	42,00
Diş Fırçalık	74202	5	42,00

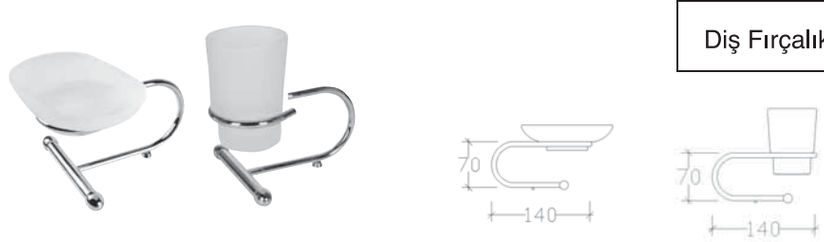

Krom Kaplı Pirinç

Bedensel Engelliler Grubu

		Kod	Koli	Fiyat
AÇILI ENGELLİ AYNASI		82001	5 Adet	246,00

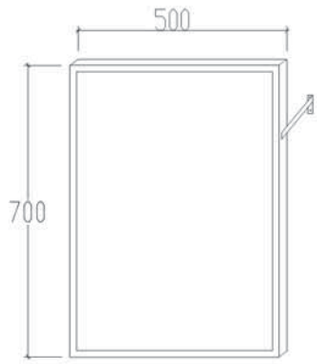

Paslanmaz ss304 malzeme kullanılmıştır.

YATAY/DİKEY BAR	30 cm	82012	2 Adet	108,00
	60 cm	82002	2 Adet	132,00

Boru kalınlığı 1,2mm
çapı 32mm

Paslanmaz ss304 malzeme kullanılmıştır.

AÇILI TUTUNMA BARI	82003	2 Adet	140,00

Boru kalınlığı 1,2mm
çapı 32mm

Paslanmaz ss304 malzeme kullanılmıştır.

YER/DUVAR L TİPİ TUTUNMA BARI	82004	2 Adet	204,00

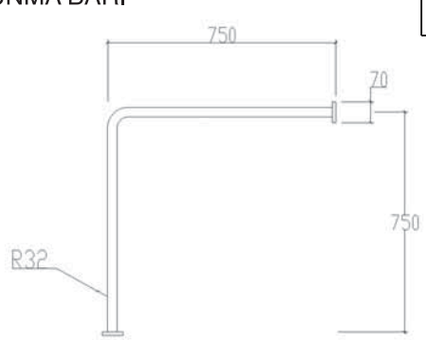

Boru kalınlığı 1,2mm
çapı 32mm

Paslanmaz ss304 malzeme kullanılmıştır.

Bedensel Engelliler Grubu

	Kod	Koli	Fiyat
WC MAFSALLI TUTUNMA BARI	82007	2 Adet	250,00

Boru kalınlığı 1,2mm
çapı 32mm

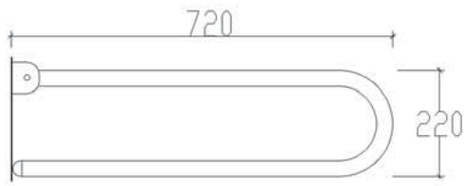

Paslanmaz ss304 malzeme kullanılmıştır.

WC MAFSALLI TUTUNMA BARI (Kağıtlıklı)	82011	2 Adet	260,00

Boru kalınlığı 1,2mm
çapı 32mm

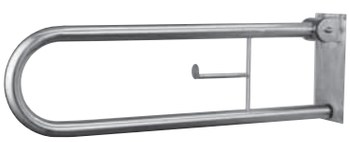

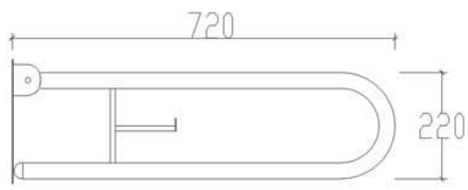

Paslanmaz ss304 malzeme kullanılmıştır.

DUŞ OTURAĞI (Ahşap)	82009 (Ahşap oturak)	1 Adet	360,00
	82010 (Plastik oturak)	1 Adet	325,00

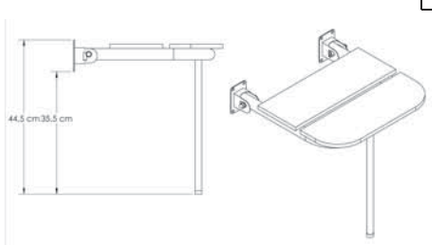

Boru kalınlığı 1,2mm
çapı 32mm

Paslanmaz ss304 malzeme kullanılmıştır.

TUTUNMA BARI (Yer/Duvar Sağ/Sol dönerli)	82005	2 Adet	282,00

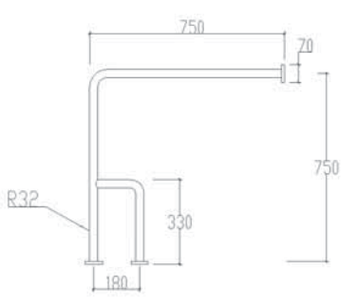

Boru kalınlığı 1,2mm
çapı 32mm

Paslanmaz ss304 malzeme kullanılmıştır.

Islak Hacim Grubu
Lavabo Serisi

Kod	Açıklama	Koli	Fiyat
81212	304 Paslanmaz Kalite	1 Adet	1.048,00

ANKASTRE KAĞITLIK DOLABI

yeni

Paslanmaz ss304 kalitedir

KAĞIT HAVLULUK DİSPENSERİ

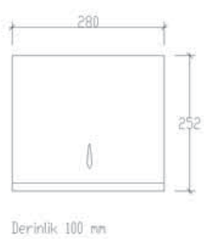

81012	200 Kağıt Kapasiteli 304 Paslanmaz Kalite	10 Adet	166,00
81042	200 Kağıt Kapasiteli 430 Paslanmaz Kalite	10 Adet	138,00
81001	400 Kağıt Kapasiteli 304 Paslanmaz Kalite	10 Adet	217,00
81031	400 Kağıt Kapasiteli 430 Paslanmaz Kalite	10 Adet	175,00

Sadece 304 Kalitedeki ürünler paslanmaya karşı garantilidir.

SIVI SABUNLUK DİSPENSERİ

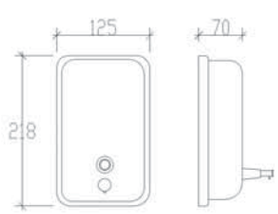

81201	1000 ml 304 Paslanmaz Kalite	20 Adet	124,00
81211	500 ml 304 Paslanmaz Kalite	20 Adet	102,00

Paslanmaz ss304 kalitedir

ANKASTRE SIVI SABUNLUK

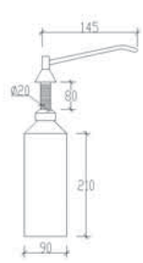

81202	1000 ml	20 Adet	62,00

Islak Hacim Grubu
Tuvalet Serisi

	Kod	Açıklama	Koli	Fiyat
SAĞLAM KAPAKLI TUVALET KAĞIDI	81200	304 Paslanmaz Kalite	6 Adet	144,00

yeni

Paslanmaz ss304 kalitedir

JUMBO RULO TUVALET KAĞIDI DİSPENSERİ	81003	304 Paslanmaz Kalite	10 Adet	154,00
	81053	430 Paslanmaz Kalite	10 Adet	134,00

Sadece 304 Kalitedeki ürünler paslanmaya karşı garantilidir.

KLOZET KAPAĞI KAĞIDI DİSPENSERİ	81002	430 Paslanmaz Kalite	10 Adet	110,00

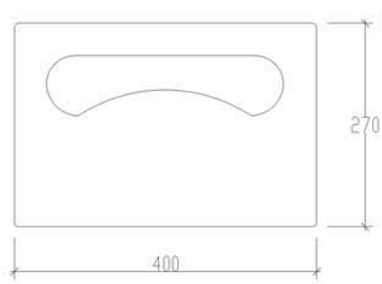

Çöp Kovaları

PEDALLI ÇÖP KOVASI
304 Kalite

	Kod	Koli	Fiyat
Market tipi 3 lt	81120	8 Adet	72,00
3 lt	81117	8 Adet	84,00
5 lt	81118	8 Adet	97,00
12 lt	81119	6 Adet	138,00

304 Kalite Paslanmaz

Sadece 304 Kalitedeki ürünler paslanmaya karşı garantilidir.

PEDALLI ÇÖP KOVASI
430 Kalite

Market tipi 3 lt	81101	8 Adet	46,00
3 lt	81102	8 Adet	53,00
5 lt	81103	8 Adet	62,00
12 lt	81104	6 Adet	95,00

430 Kalite Paslanmaz

Klozet Fırçaları

	Kod	Koli	Fiyat
ROLE - B	81332	24 Adet	87,00
Montajlı	81333	24 Adet	57,00

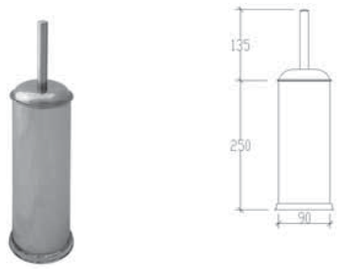

304 Kalite Paslanmaz

Sadece 304 Kalitedeki ürünler paslanmaya karşı garantilidir.

ROLE	81330	24 Adet	34,00
Montajlı	81331	24 Adet	44,00

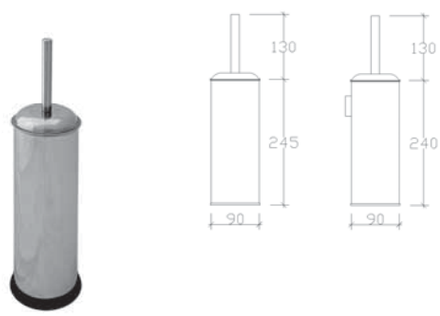

430 Kalite

KAĞITLIKLI TUVALET FIRÇA SETİ 430 Kalite	81300	6 Adet	134,00

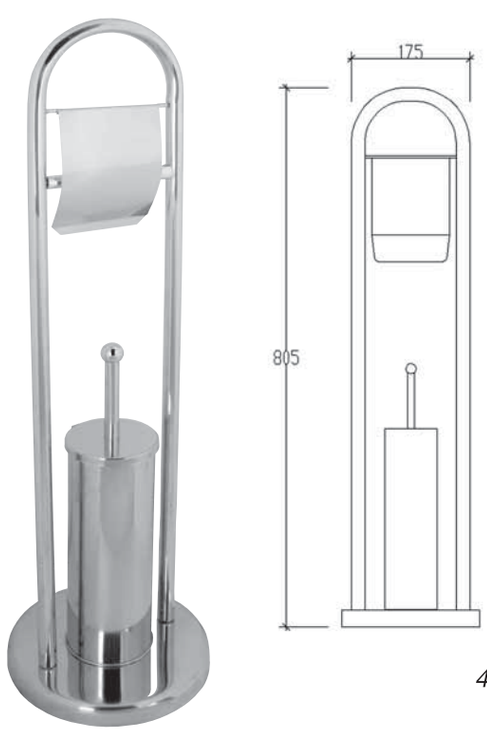

430 Kalite

Mağazanıza teşhir yaptırtmak isterseniz,
lütfen bölge satış temsilciniz ile iletişime geçiniz.

Standlar

• Stand fiyatları ürünler hariç liste fiyatlarıdır.

Klozet Kapakları

Kod	Fiyat
XS 01	530,00

Universal Gömme Rezervuar Tamir Kiti

yeni

Kod	Fiyat
XS 02	370,00

Verso Gömme Rezervuar

Kod	Fiyat
XS 04	1.000,00

Aksesuarlar

Kod	Fiyat
XS 06	680,00

Bataryalar

yeni

Genel kullanıma uygun dolaplı

Kod	Fiyat
XS 03	1.600,00

TSE 13618 FLEXPEX

Kod	Fiyat
XS 05	780,00

Fiyatlarımız tavsiye edilen azami satış fiyatıdır ve KDV dahil değildir.
Tema Yapı Malz. San. Tic. Ltd. Şti'nin ürünler ve teknik detaylarda değişiklik yapma hakkı saklıdır.

Yedek Parçalar

GÖMME REZERVUARLAR YEDEK PARÇALARI

	X101	Buton Arka Çerçeve (Verso)	28,00
	X102	Gövde Çerçevesi (Verso 1100)	56,00
	X129	Gövde Çerçevesi (Siamp 350)	60,00
	X136	Sabitleme Vidaları Gri (Plastik) (Çiftli)	10,00
	X139	Bağlantı Dirseği	50,00
	X137	İniş Boru Adaptörü 50	23,00
	X131	Manevela Kol Seti (Verso 1100) (Çiftli)	17,00
	X107	Manevela Kol Seti (Verso 80) (Çiftli)	17,00
	X157	Montaj Seti (Verso 80) HT	50,00
	X158	Montaj Seti (Verso 80) TD	56,00
	135910	Verso 535 Kumanda Paneli	180,00
	X188	Verso 80 (HT - TD) Doldurma Grubu Musluk Dahil	120,00
	X189	Verso 80 (HT - TD) DURU Doldurma Grubu Musluk Dahil	90,00
	X190	Verso 80 (HT - TD) DURU Doldurma Grubu	42,00
	X033513	Çatallı Pis Su Dirseği	120,00
	X039009	Kelepçe (50/100'lük)	27,00
	X104	Gövde Çerçevesi (Verso 80)	56,00
	X108	Gövde Çerçevesi (Siamp 2300)	60,00
	X128	Buton Arka Çerçeve (Siamp)	28,00
	X130	M6 Metal Vida (Çiftli)	20,00

	X109	Bosaltma Grubu (Verso 80)	85,00
	X141	Boşaltma Grubu (Verso 1100)	85,00
	X110	Boşaltma Grubu (Siamp 350)	85,00
	X156	Gövde Tutucu (Verso-Siamp)	30,00
	X114	Gövde Tutucu (Verso 80)	30,00
	X29021	Manevela Kol Seti (Siamp) (Çiftli)	17,00
	X142	Su Doldurma Musluğu (Verso-Siamp)	45,00
	X111	Su Doldurma Musluğu (Verso 80)	48,00
	X112	Straforlu Temiz Su Dirsek Ve Conta (Verso 80)	40,00
	X147	Montaj Seti Şaseli Ürünlere Uygun	56,00
	X143	Pis Su Dirsegi ve Contası	50,00
	X144	Pis Su Ara Uzatma Borusu ve Contası	43,00
	X275	Pis Su Contası ve Halkası	16,50
	X145	Temiz Su Dirsek ve Conta (Verso 80)	40,00
	X146	Temiz Su Ara Uzatma Borusu ve Contası	22,00
	X148	Asma Klozet Montaj Seti (Yumurta Takımı)	28,00
	X153	Ara Bağlantı Hortumu 3/8-1/2 (Pls.) 25 cm	17,00
	X154	Temiz Su Ara Uzatma Contası	8,00
	X155	Temiz Su Dirsek Contası	8,00
	X151	M12X35 Saplama Seti (1100-350) (Çiftli)	40,00

Fiyatlarımız tavsiye edilen azami satış fiyatıdır ve KDV dahil değildir.
Tema Yapı Malz. San. Tic. Ltd. Şti'nin ürünler ve teknik detaylarda değişiklik yapma hakkı saklıdır.

SİFON ve KAPAK YEDEK PARÇALARI

	X230	Kumandalı Troplen Tıpası	33,00
	X234	Körük+Somun+Conta (Ø32/Ø50)	10,00
	X229	Volan (Oto. Troplen)	28,00
	X273	Klozet Kapağı Alt Topuzu	6,50
	X278	Krom Menteşe Takımı (Soft+Comfort)	132,00
	X42930	Generations Kapak Menteşe Sabitlemesi	24,00
	X266	Alttan Sıkmalı Plastik Menteşe Takımı (Duroplast)	10,00
	X267	Alttan Sıkmalı Krom Menteşe	60,00
	X270	Üstten Sıkmalı Krom Menteşe	60,00
	X269	Üstten Sıkmalı Plastik Menteşe	13,50
	X291	Olimpos Plastik Menteşe Sabitlemesi	14,00
	XIZG33	Duş Kanalı Izgarası 33cm	50,00
	XIZG40	Duş Kanalı Izgarası 40cm	56,00
	XIZG50	Duş Kanalı Izgarası 50cm	64,00
	XIZG60	Duş Kanalı Izgarası 60cm	76,00
	XIZG80	Duş Kanalı Izgarası 80cm	92,00
	X10151	Koku Giderici (Duş Kanalı)	8,00

PLASTİK REZERVUAR ve MEKANİZMA YEDEK PARÇALARI

	X181	Lüks Rezervuar Komple İç Takımı	80,00
	X205	95-99 Mebran Conta Takımı	12,00
	X206	93 Flatör Piston Conta Takımı	6,50
	X212	Su Tutma Contası (Siamp)	7,00
	X014905	49 Su Tutma Contası	8,00
	X213	Taş Eva Contası (14 mm)	5,50
	X214	Kafes Eva Contası 6 mm	5,00
	X207	42 Çekme Butonu	10,00
	X208	22 Basma Butonu	20,00
	X210	49 Basma Butonu	22,00
	X211	Basma Buton Bileziği (22-36)	5,50
	X215	Seramik Sabitleme İnox Vida Seti	28,00
	X219	Verso 80 TD Boşaltma Contası	8,00
	X184	Rezervuar Çekme Zinciri ve Tutamağı	11,00
	X180	Su Tutma Contası (Lüks)	6,00

DUŞ YEDEK PARÇALARI

	XD11	Epik Sürgü Başlığı (Çiftli)	30,00
	XD20	Rain Asansör	20,00
	XD19	Felix Asansör	94,00
	XD07	Classic Sürgü Başlığı (Çiftli)	20,00
	XD14	Felix Sürgü Başlığı (Çiftli)	100,00
	XD15	Rain Sürgü Başlığı (Çiftli)	40,00
	XD17	Epik Asansör	30,00
	XD22	Epik Sabunluk	16,50
	XD26	Rain Sabunluk	20,00
	X262	Classic Sabunluk	16,50
	X260	Hill Yönlendirici-Ayırıcı	140,00
	X261	Hill Asansör	37,00
	X263	Hill Sürgü Başlığı (Tekli)	33,00
	X259	Classic Sürgü Takımı Asansörü	24,00
	X264	Yönlendirici - Duş Sistemleri İçin (Rain - Felix)	60,00
	X256	Mafsallı Askı	12,50
	X265	Redüksiyon Krom	3,00
	X268	Tepe Duş Başlığı Oynarı	16,50

AKSESUAR ve ARMATÜR YEDEK PARÇALARI

	X241	Oval Sabunluk Camı (Poşetli)	26,00
	X243	Diş Fırçalık Camı (Poşetli)	26,00
	X249	Kısa Cam (Klozet Fırçası)	50,00
	X250	Cam Klozet Fırçası (Fırça Seti)	33,00
	X254	Role Fırça Seti	28,00
	X255	Mesa Fırça Seti	26,00
	X720	Zamak Duvar Bağlantısı (Küçük)	5,50
	X721	Zamak Duvar Bağlantısı (Büyük)	8,00
	X251	Kıl Fırça	13,50
	X69211	Ankastre Prima Maxi Taharat Salmastrası	58,00
	X69221	Ankastre Cross Taharat Salmastrası	40,00
	X6921010	Komple Takım Taharat Volanı (Prima Maxi)	93,00
	X6922010	Komple Takım Taharat Volanı (Cross Stop Valf)	64,00
	X287	Batarya Kartuşu	33,00
	X116	Pompa Seti (Ankastre Sıvı Sabunluk)	50,00
	X117	Pompa Seti (Dispenser)	33,00
	X236	Pompa Seti (Cam/Krom)	26,00
	X237	Etejer Camı (5mm)	30,00
	X238	Etejer Camı (6mm)	50,00

Batarya Uzatmaları

Çap Q-26mm

Uzatma 1/2 1 cm	69910	350	6,00
Uzatma 1/2 1,5 cm	69915	350	7,50
Uzatma 1/2 2 cm	69920	350	9,00
Uzatma 1/2 2,5 cm	69925	200	10,50
Uzatma 1/2 3 cm	69930	200	12,00
Uzatma 1/2 4 cm	69940	200	13,50
Uzatma 1/2 5 cm	69950	150	15,00

Fiyatlarımız tavsiye edilen azami satış fiyatıdır ve KDV dahil değildir.
Tema Yapı Malz. San. Tic. Ltd. Şti'nin ürünler ve teknik detaylarda değişiklik yapma hakkı saklıdır.

Not

SERTİFİKALAR

TEMA

SIAMP

Banyoyu Tamamlar...

www.temabanyo.com.tr

Available on the App Store

ANDROID APP ON Google play